Klebeset S für Stahl-Zargen

Rollo-Option für **FSR 6000** [Quick] und **FSR 7000** [Outdoor]

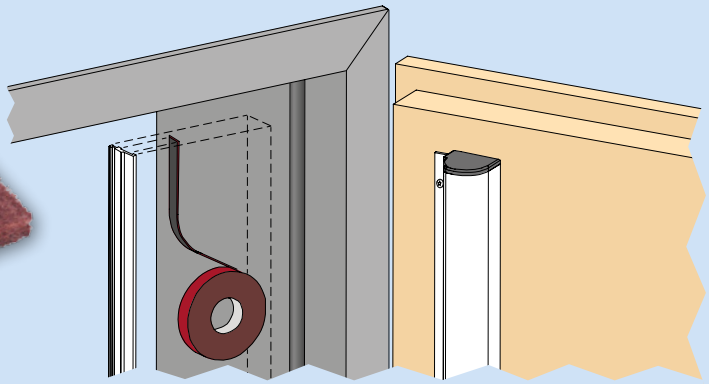

Klebeset S, für Türen mit hinterfüllten Stahl-Zargen bestehend aus:
3M-Montageband, Reinigungstüchern und 3M Scotch-Brite

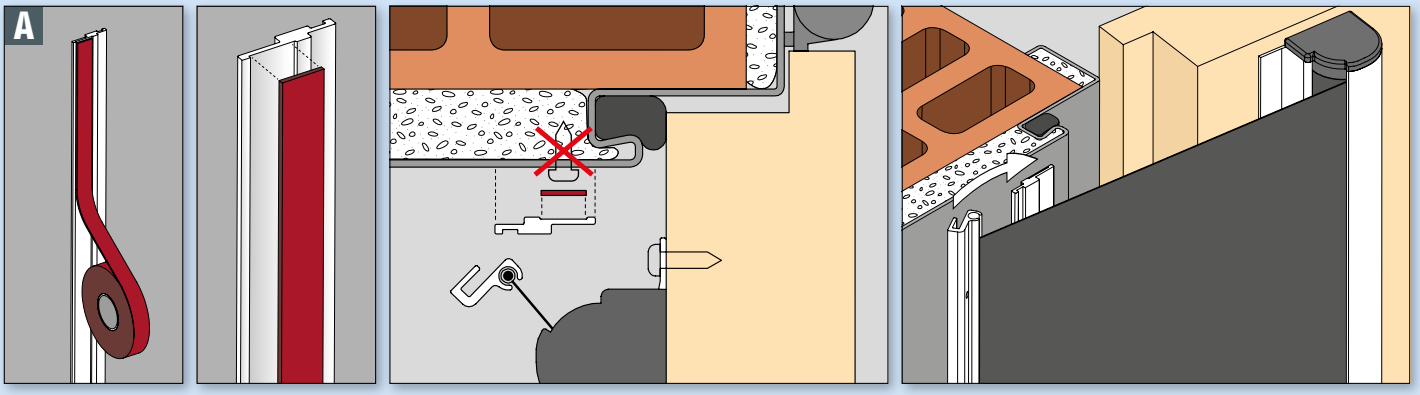

Montagevariante A: Das Montageprofil wird auf die Stahlzarge geklebt.

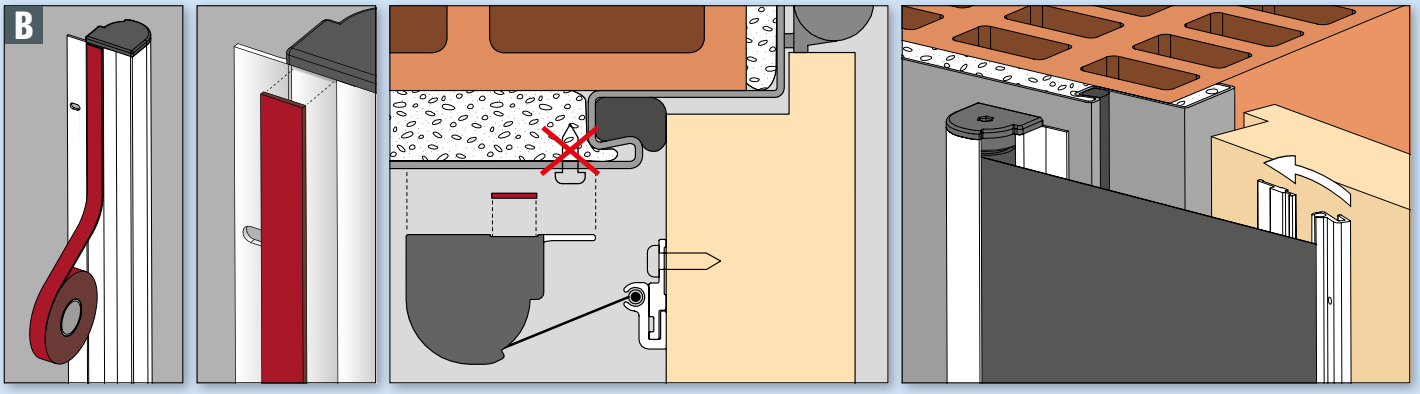

Montagevariante B: Das Rollo FSR 6000 / 7000 wird auf die Stahlzarge geklebt.

Wichtige Merkmale

- Klebeset, passend zu Rollos Typ FSR 6000 / 7000, für Türen mit hinterfüllten Stahl-Zargen
- Sichere Klebeverbindung – keine abgebrochenen Schrauben und Bohrer
- Inhalt: 3M-Montageband, Reinigungstücher, 3M Scotch-Brite

Materialien

Geprüfte Qualität

Türarten

Technische Daten	
Länge	**2500 mm** für Rollos Typ FSR 6000 / 7000
Anwendung	innen / aussen

Artikel-Nummer
901'370

Ebenfalls erhältlich:
Klebeset U-Clip für Stahl-Zargen, passend zu FSA 8100 [U-Clip] (siehe Seite 35)

Klebeset G für Glastüren

Rollo-Option für **FSR 6000** [Quick] und **FSR 7000** [Outdoor]

Klebeset G, für Glastüren bestehend aus:
3M-Montageband, Reinigungstuch und Optik-Folie

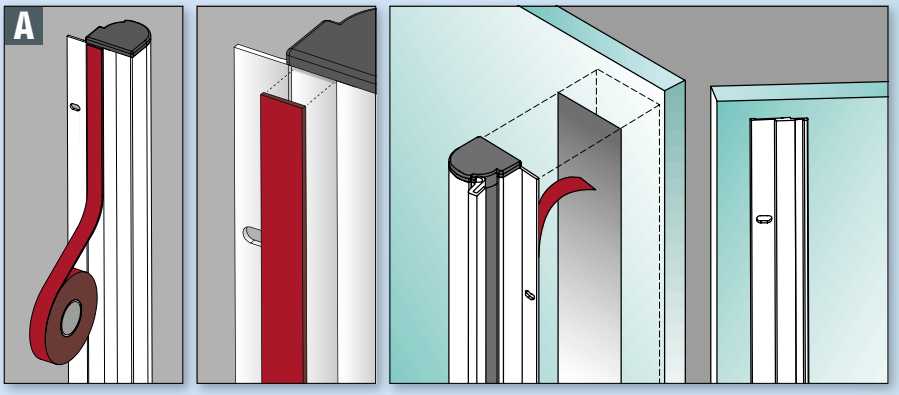

Montagevariante A: Das Rollo FSR 6000 / 7000 wird auf das Glas geklebt.

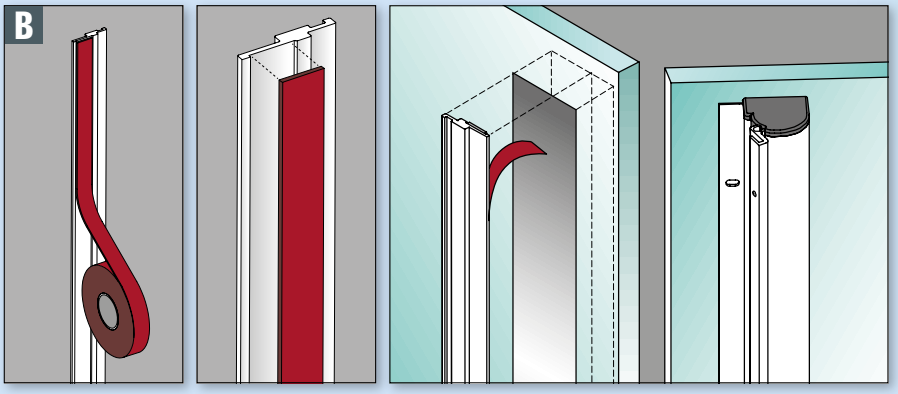

Montagevariante B: Das Montageprofil wird auf das Glas geklebt.

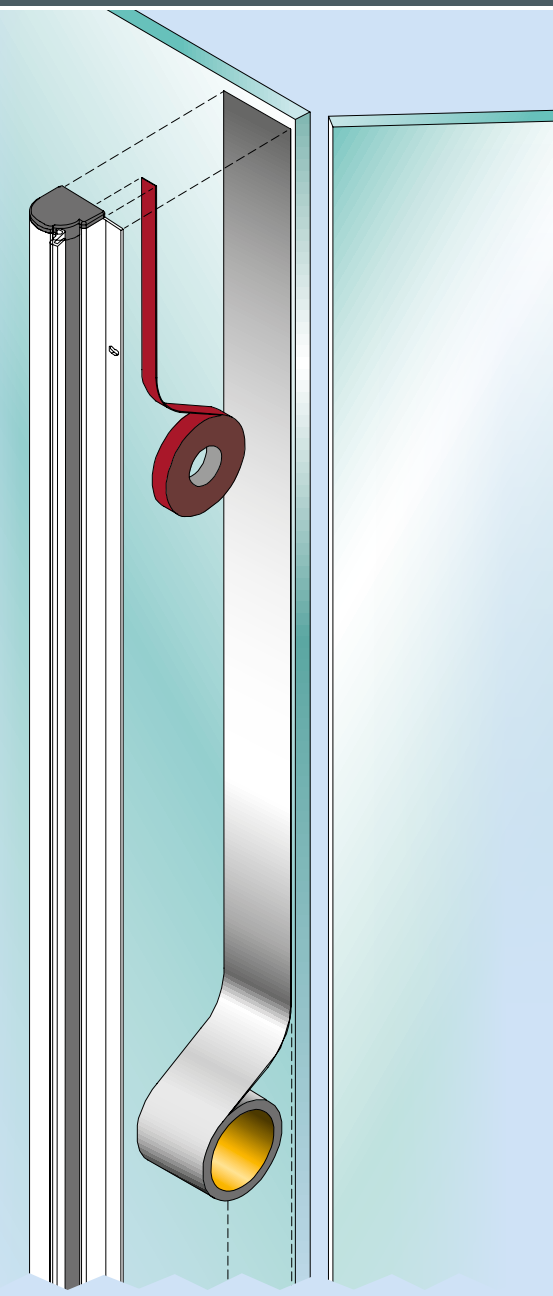

Wichtige Merkmale

- Klebeset für Glastüren passend zu Rollos Typ FSR 6000 / 7000
- Inhalt: 3M-Montageband, Reinigungstuch, Optik-Folie

Materialien

Geprüfte Qualität

Türarten

Technische Daten	
Länge	**2500 mm** für Rollos Typ FSR 6000 / 7000
Anwendung	innen / aussen

Artikel-Nummer
901'371