SYSTEME FÜR SCHIEBELÄDEN

WIN-SLIDE

MADE IN FRANCE

Leise Motoren (54 dB), 230 V und 24 V

Technische Daten:

Paneel-Einzelgewicht:	**max. 80 kg**
Paneeldicke:	**max. 27-80 mm**
Konfigurationen:	**Einzel- bzw. Doppelschiene**

Hand- bzw. Motorbetätigung

Aluminiumschiene

Rollapparate und Zubehörteile aus Edelstahl

Unser Gesamtprogramm finden Sie unter:
www.mantion.com

7, rue Gay Lussac - ZI de Trépillot - F-25000 Besançon - Tel. +33 3 81 50 56 77

MANTION
HERCULE® - SPORTUB® - MINISPORT®

Fax. +33 3 81 53 29 76 - www.mantion.com - mantion@mantion.com

SYSTEME FÜR SCHIEBELÄDEN

SYSTEM AUSWÄHLEN:

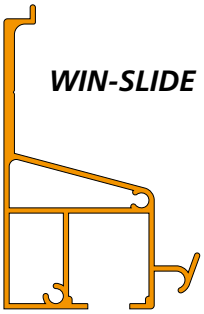

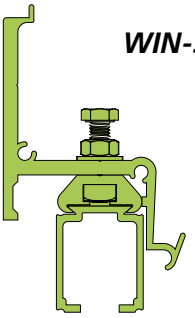

Senkrecht und waagerecht

		WIN-SLIDE	WIN-SLIDE R
Handbetätigung	Einzelschiene	✓	✓
	Einzelschiene Sonnenschutz		✓
	Einzelschiene synchronisiert	✓	✓
	Doppelschiene		✓
	Doppelschiene synchronisiert		✓
Motorbetätigung	Einzelschiene	✓	✓
	Einzelschiene Sonnenschutz		✓
	Doppelschiene		✓

GEMEINSAME KOMPONENTEN FÜR DIE 2 PROGRAMME:

OBERE FÜHRUNG

11218HCX
Rollapparat

11213XA2
Stopper

26XA2
Platte

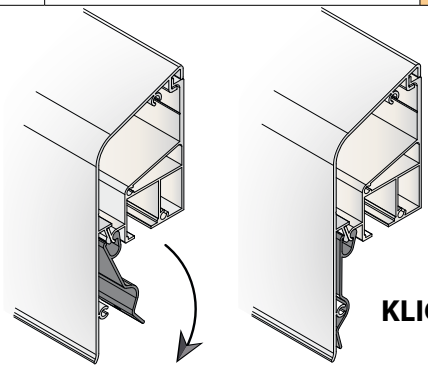

Befestigung der Blende durch Clip:

einfach und wirksam!!!

SYNCHRONISATION

10189
Umlenkrolle

10191
Verbindungswinkel
10172/
Zahnriemen

ZUBEHÖR FÜR DIE VERRIEGELUNG

1313
Schnappriegel

1317A
Hebelverschluss

MOTORANTRIEBE

	10180	10180 F24
Anschlussspannung	230 V AC	24 V DC
Nennfrequenz	50-60 Hz	
Motorspannung	6 V DC	24 V DC
Batterie	ja	nein
Betriebstemperatur	-30 / +70 °C	
Funkfrequenz	433.92 MHz	

Motorantrieb für Schiebepaneele (Fensterläden bzw. Sonnenschutz) mit einem Einzelgewicht von max. 80 kg.
Jedes Paneel muss im oberen und im unteren Bereich geführt werden.
Anlauf und Anhalten stufenlos - Hinderniserkennung
Entspricht den CE-Anforderungen nach:
EN61000-6-3, EN61000-6-2, EN60335-1, EN60335-2
Entspricht den Richtlinien:
73/23CEE, 89/336CEE, Directive RoHs 2002/95/CE

10180
10180 F24

10206A1

24 V
Stromversorgung

C0004780
Funksender

11165M
Satz Abschlusskappen

11213NXA2
Stopper

Alle Abbildungen sind unverbindlich

WIN-SLIDE & WIN-SLIDE R

WIN-SLIDE

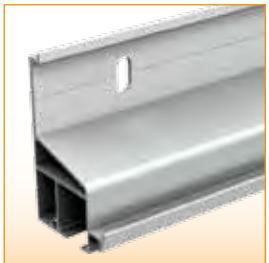

11161/
Aluminiumschiene

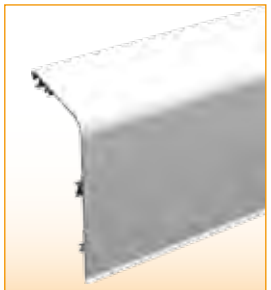

11163/
Aluminiumblende

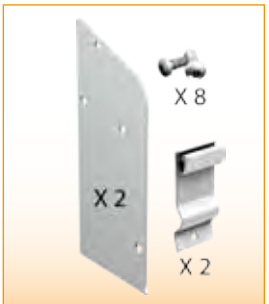

11165
Satz Abschlusskappen

11169
Klemmstück für Blende

WIN-SLIDE R

11108/
Aluminiumschiene

11163/
Blende Einzelschiene

11166
Satz
Abschlusskappen

11113
Verstellbarer
Winkel

11113M
Winkel mit Muffe

11169
Klemmstück für
Blende

11164/
Blende Doppelschiene

11167
Satz Abschlusskappen

11113D
Doppelwinkel,
verstellbar

11113MD
Doppelwinkel mit Muffe

11113BR
Winkel für Sonnenschutz
(max. 80 mm)

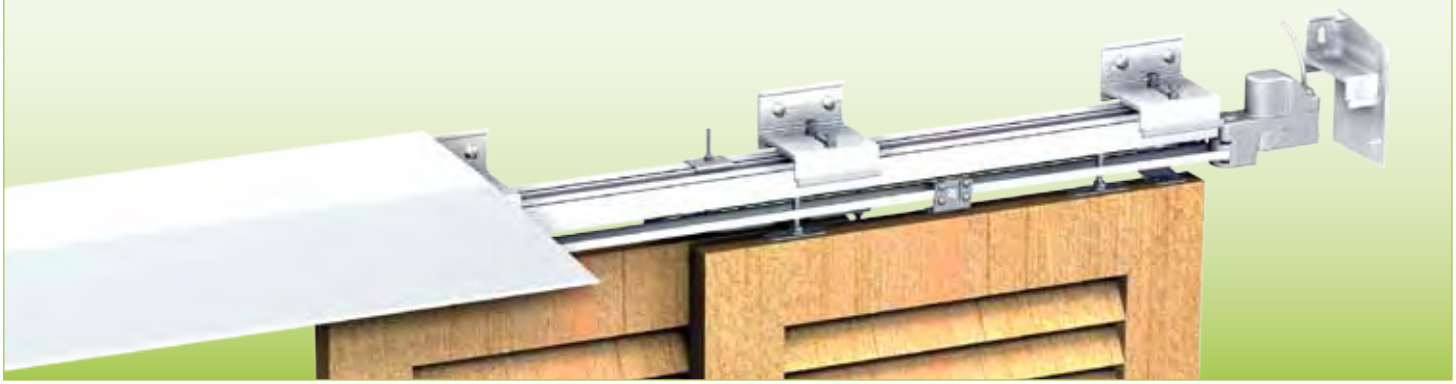

Alle Abbildungen sind unverbindlich

SENKRECHTE SCHNITTANSICHT DER VERSCHIEDENEN MONTAGEN

WIN-SLIDE

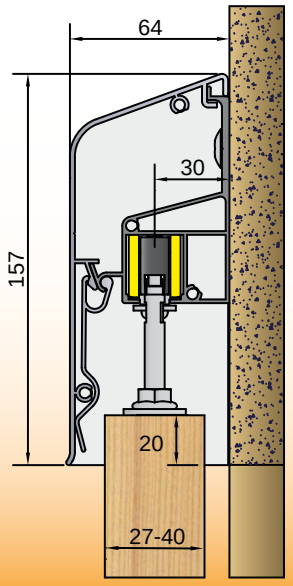

WIN-SLIDE R

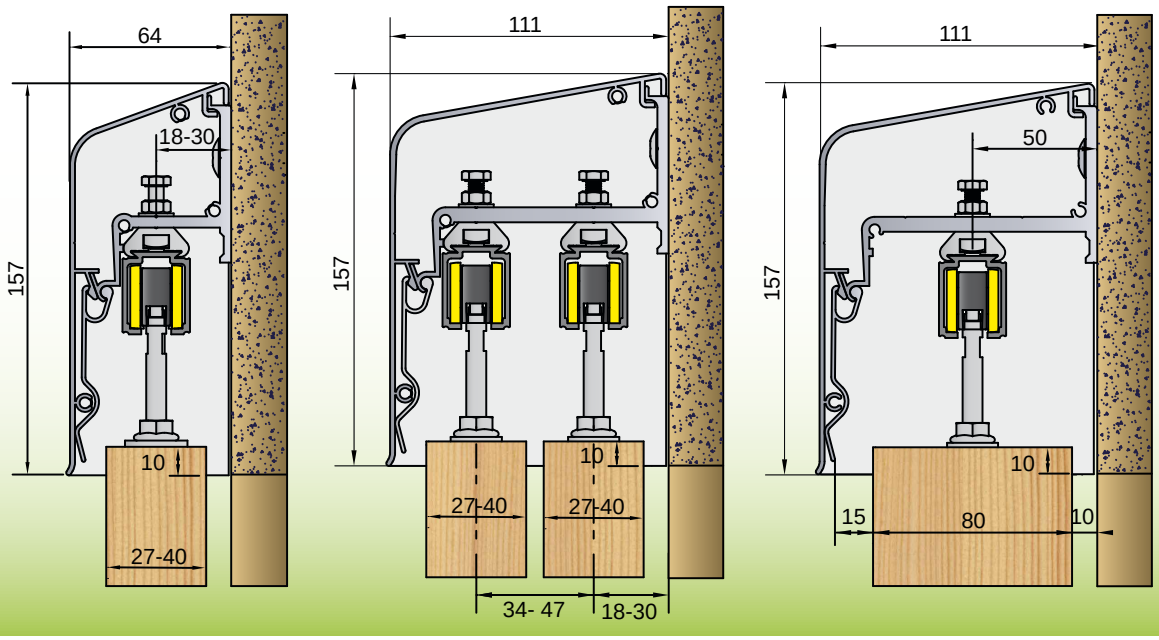

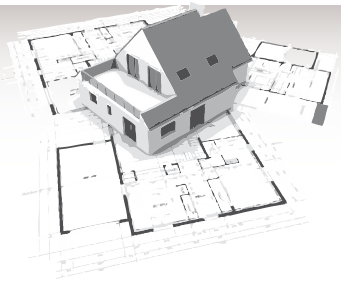

SLIDSOFT® : Online-Kalkulationsprogramme

SLIDSOFT® finden Sie unter www.mantion.com oder:

Einfache und schnelle Auswahl der Konfigurationsart

Anleitungen und Zeichnungen zum Herunterladen

Produktdetails mit Ansichtsfenster

Auslegungs-Berechnung für Ihre Fensterläden und für das Schiebesystem

Es besteht die Möglichkeit, Ihre Kundennummer einzugeben, um einen Kostenvoranschlag (mit bzw. ohne Rabatt) zu erhalten.

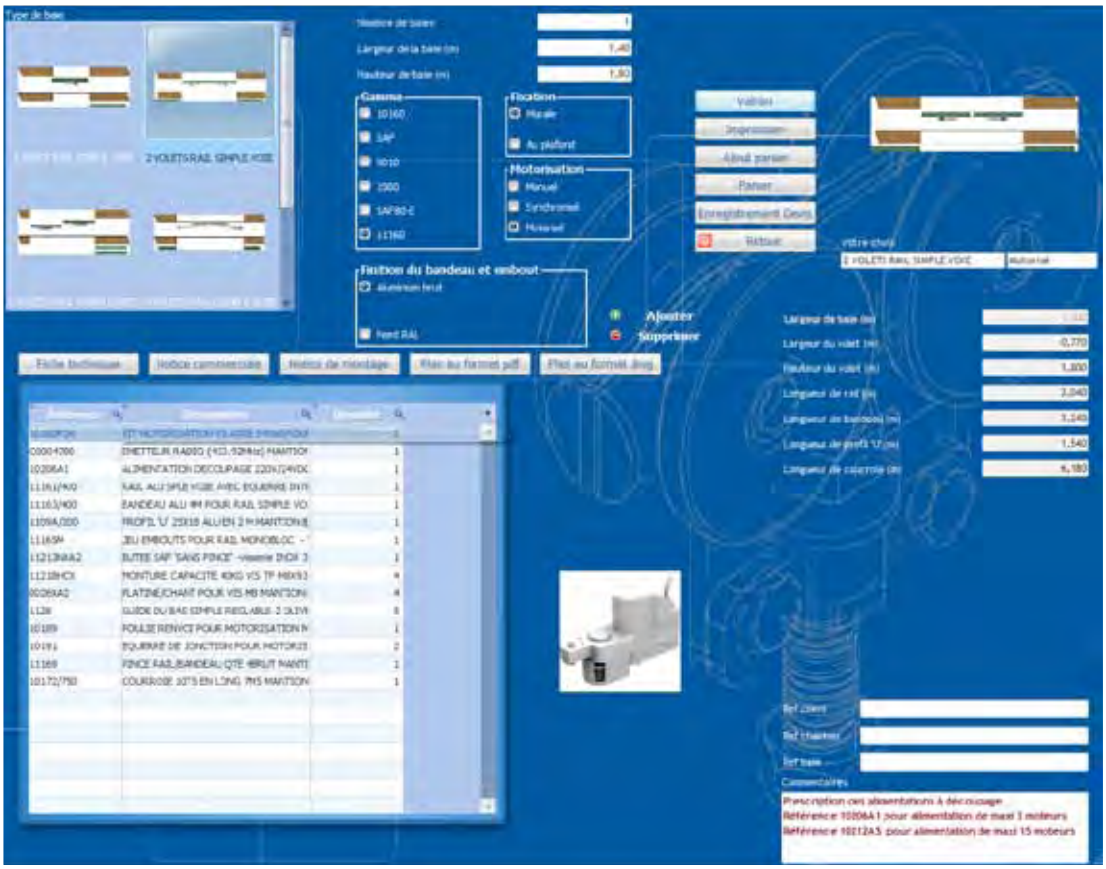

Unser Gesamtprogramm finden Sie unter:
www.mantion.com

MANTION
WWW.MANTION.COM

MANTION
WWW.MANTION.COM

FASSADENFÜHRUNGEN

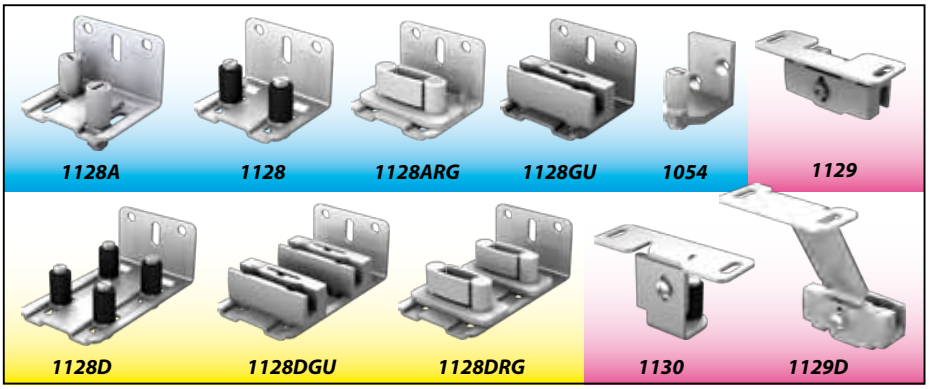

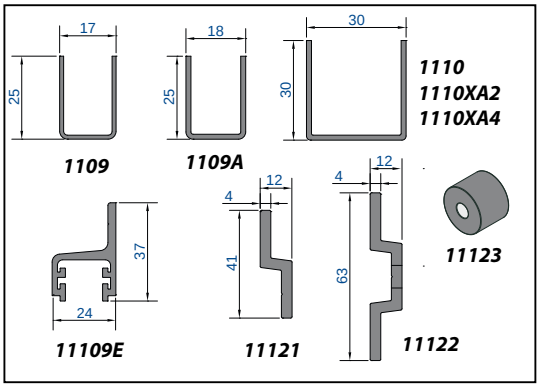

Punktführung mittels Winkels - Einzelschiene

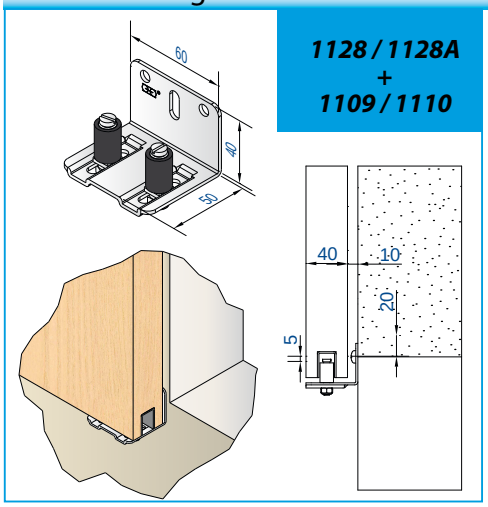

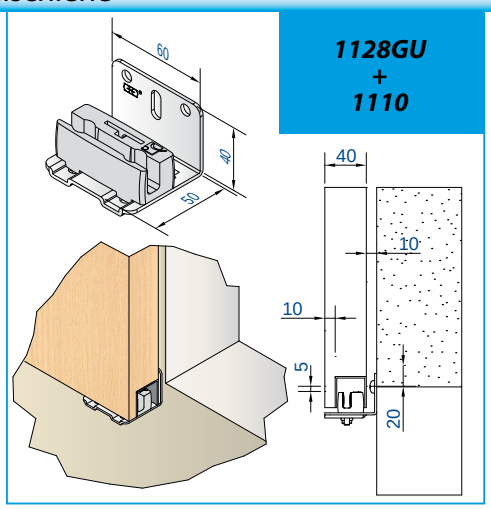

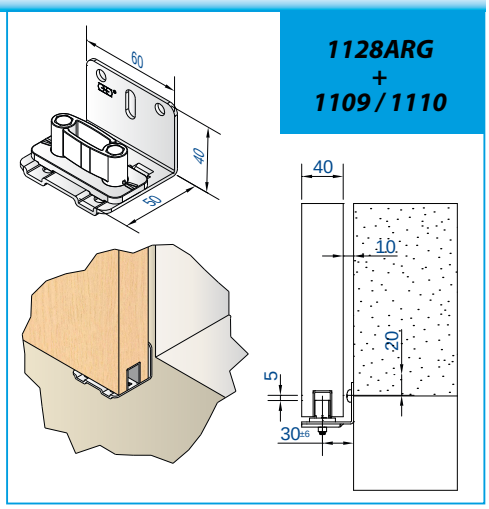

Punktführung mittels Winkels - Doppelschiene

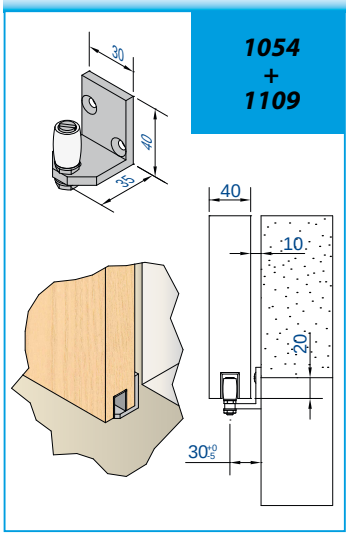

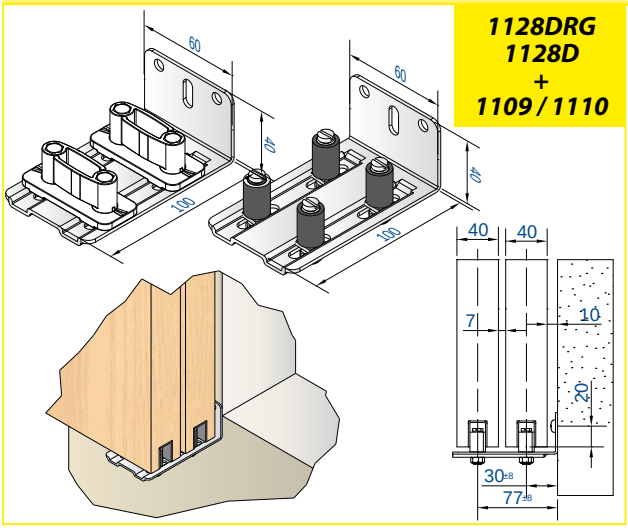

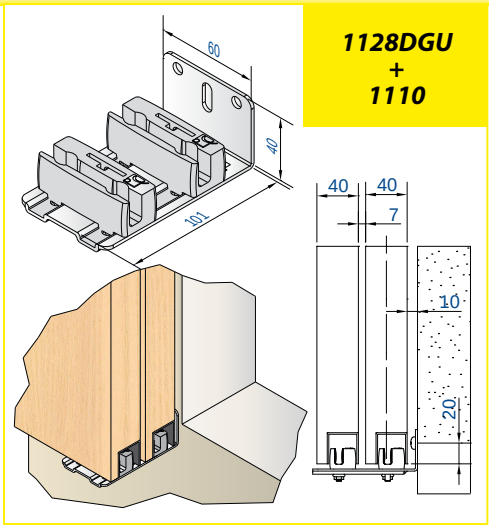

Führung auf Laufschiene - Einzel- und Doppelschiene

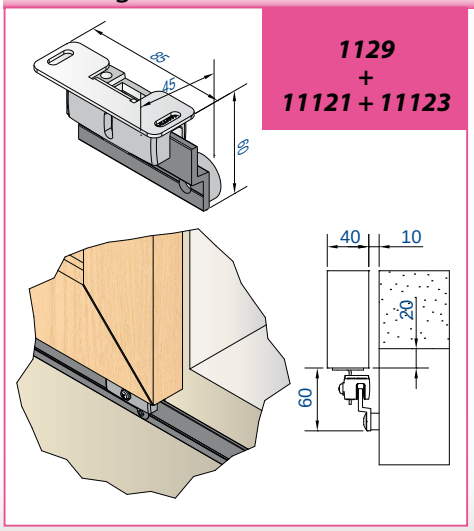

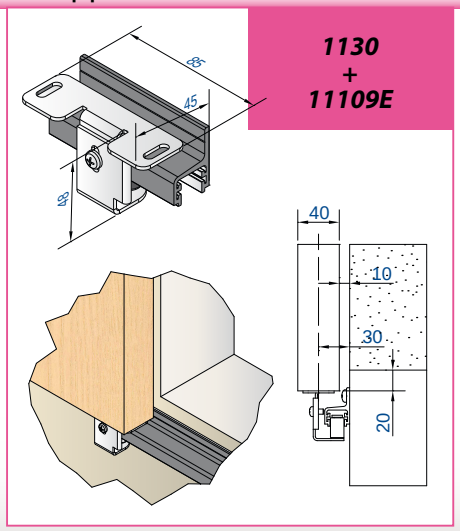

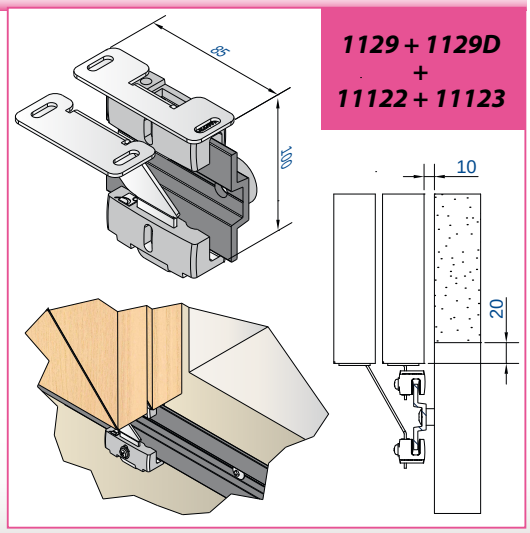

BODEN- / FENSTERBANKFÜHRUNGEN

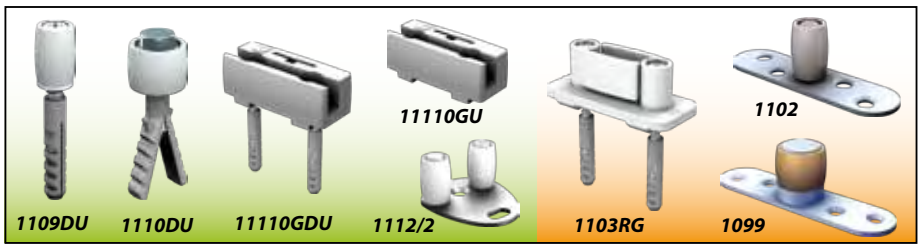

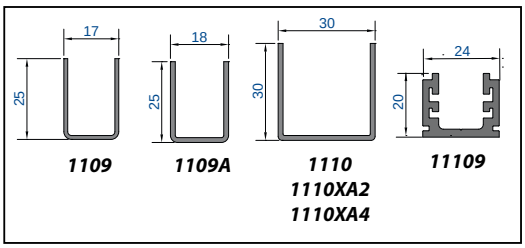

Punktführung für Paneele mit Rille

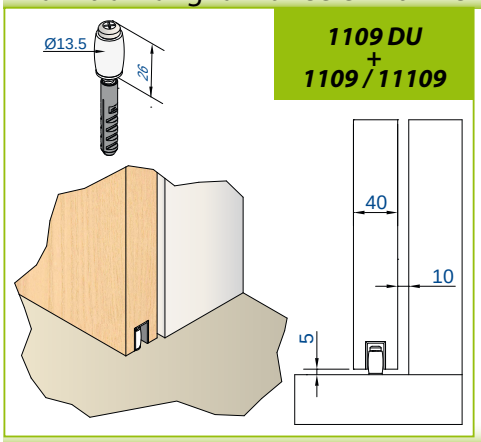

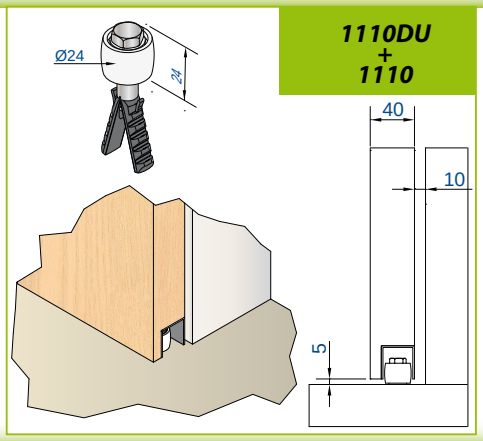

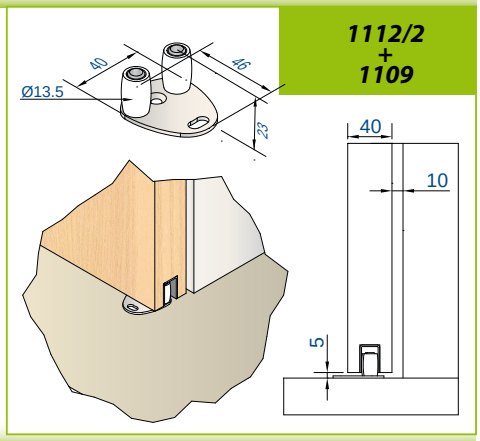

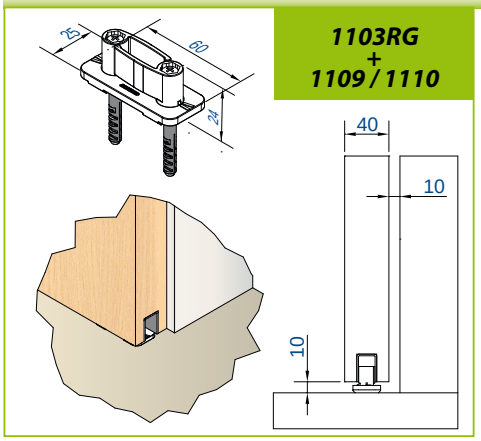

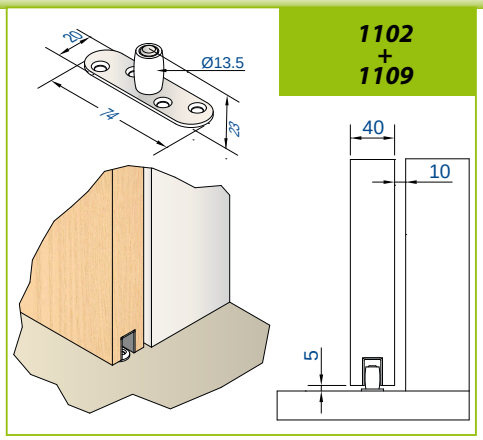

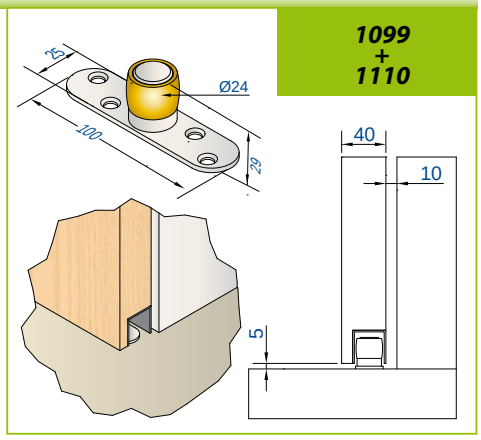

Punktführung für Bodenrille

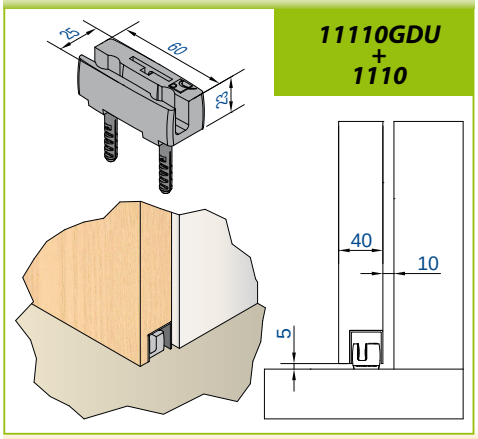

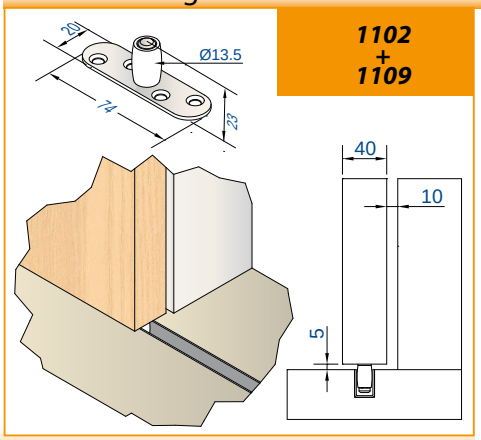

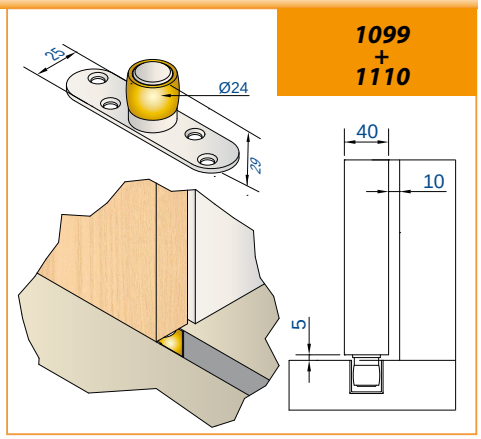

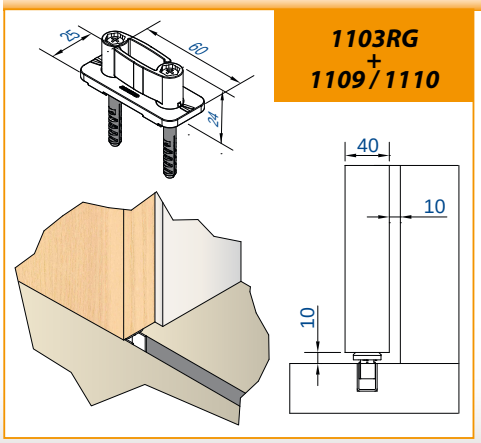

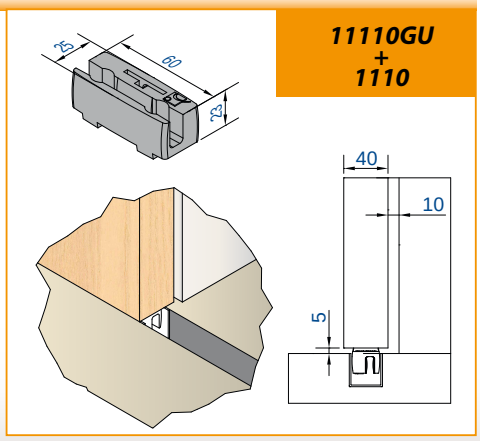

Unser Gesamtprogramm finden Sie unter: *www.mantion.com*

Juillet 2012 - Document non contractuel