ACHTUNG: Die Montageanleitung zeigt die Schienen Nr. 25 zum Einfräsen.

Die Schienen Nr. 25V werden nur oben und unten aufgeschraubt.

Für eine eine ausführliche und kompetente Beratung rufen Sie
mich einfach an oder mailen Ihre Telefnnummer für einen Rückruf.

Telefon: 03307 30279 - 0 oder die Durchwahl: - **16**

Mit freundlichen Grüßen

Ingo Krakow

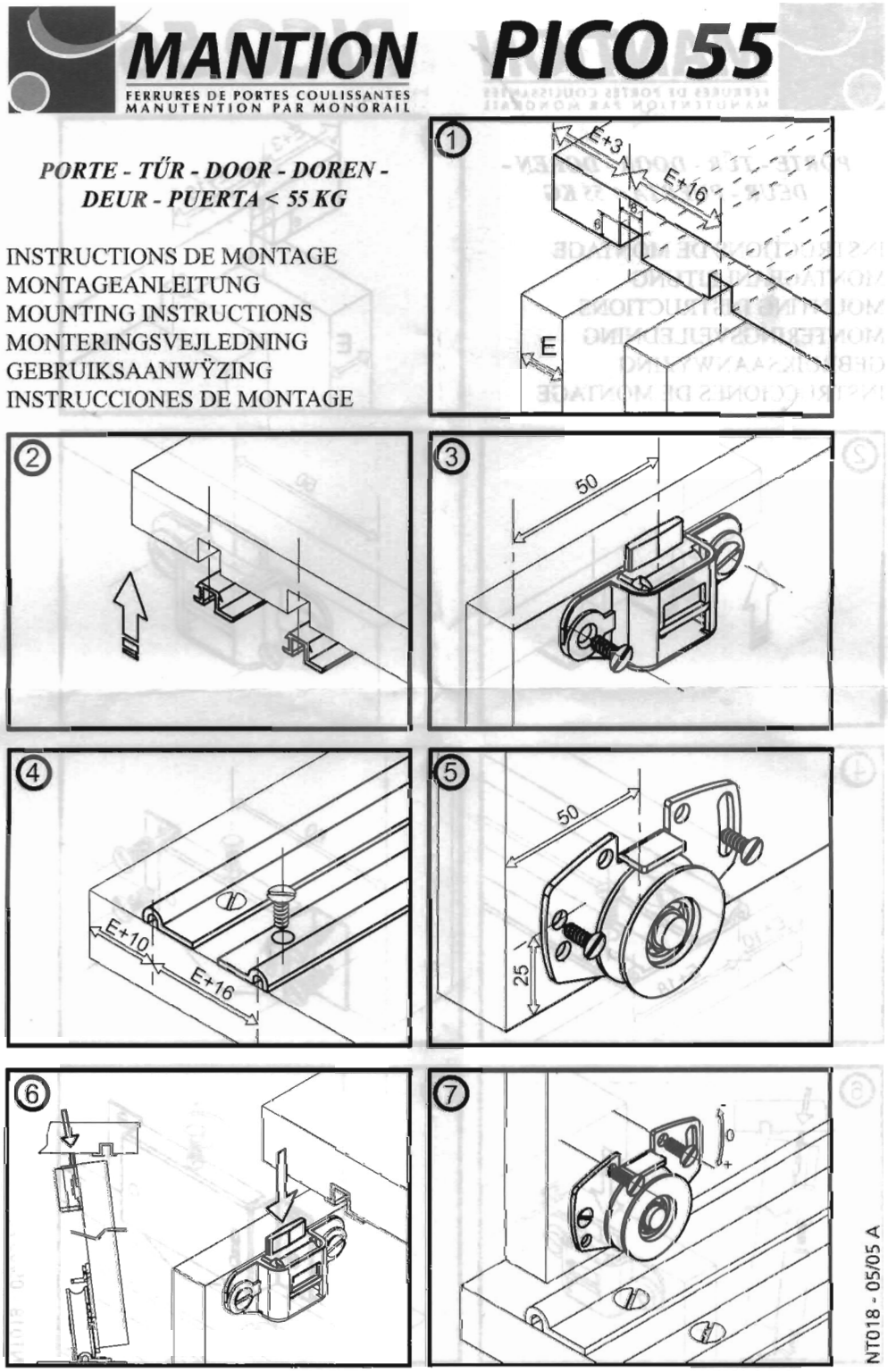

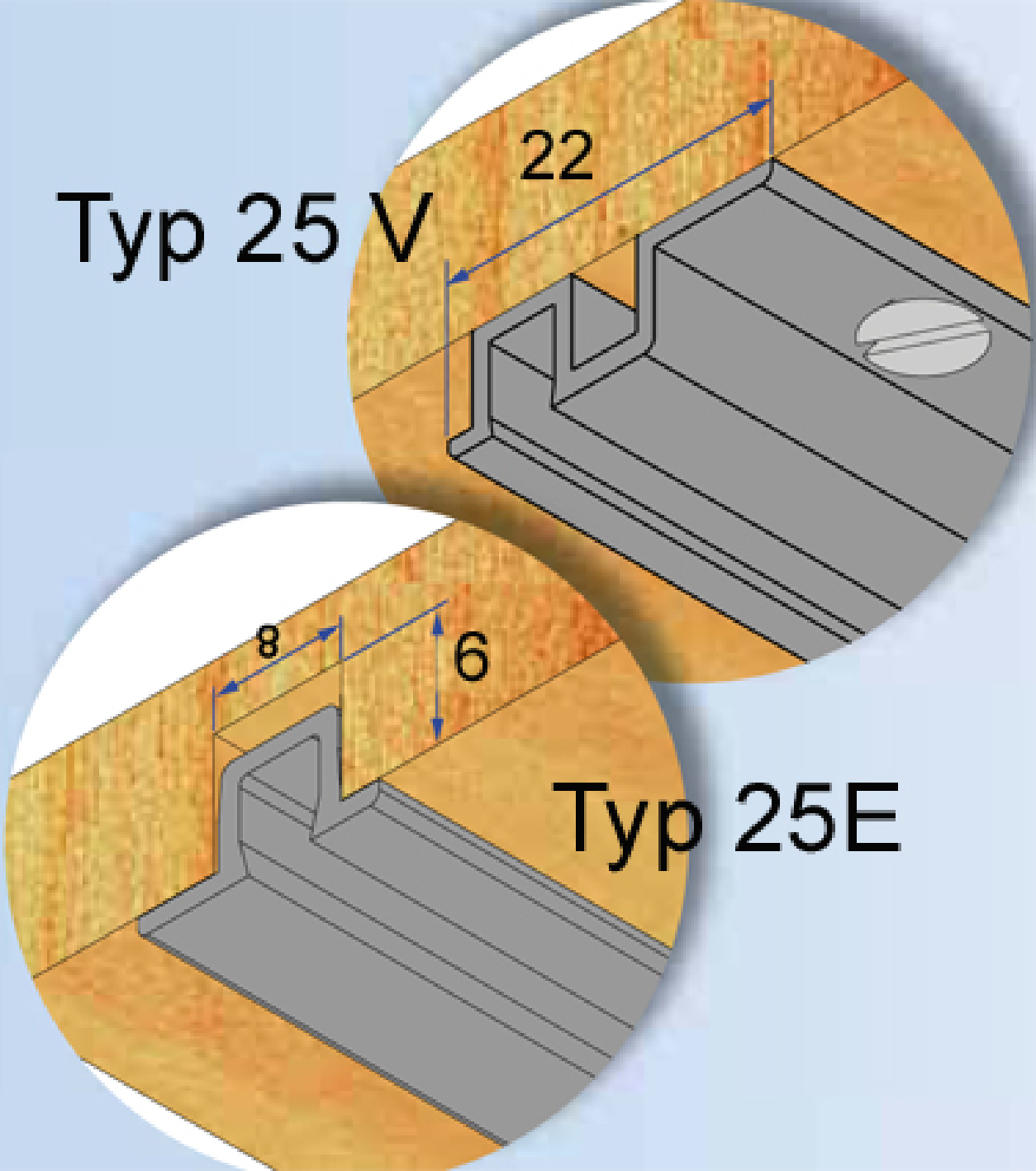
Typ 25 V
22
8
6
Typ 25E

Tischlereibedarf

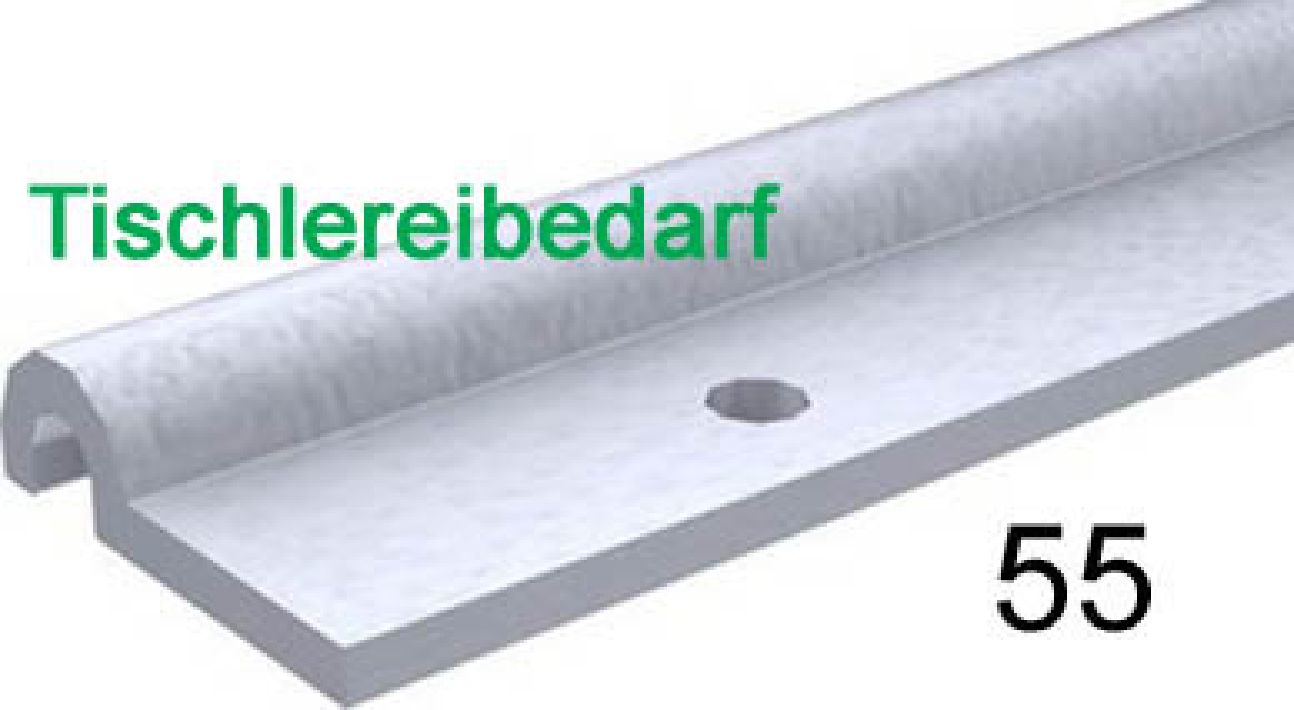

55