HERCULE® SCHIENEN HERCULE

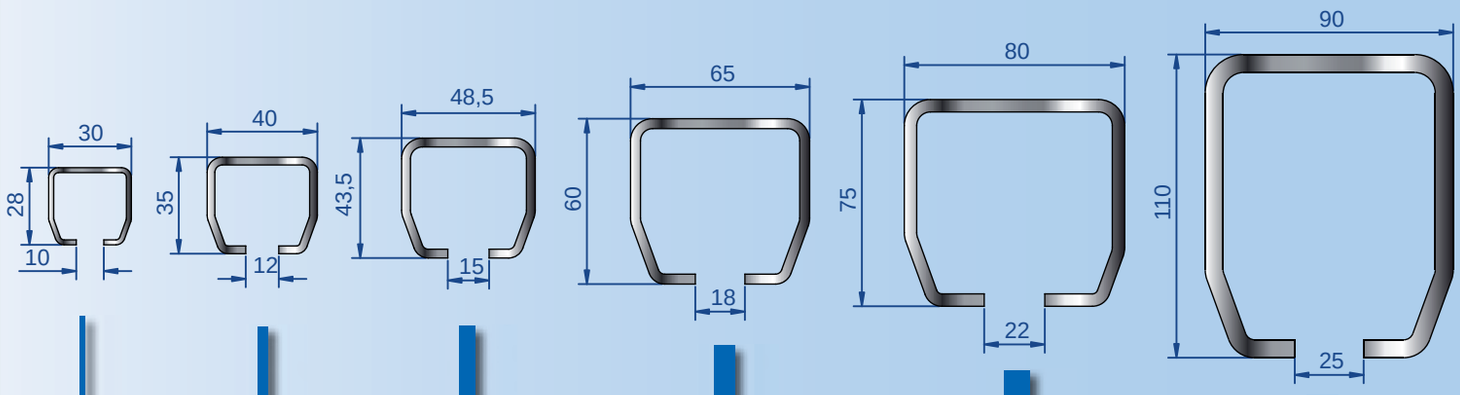

9010 Tore 90 Kg

9030 Tore 180 Kg

9040 Tore 400 Kg

9050 Tore 900 Kg

9060 Tore 2000 Kg

9070 Tore 3000 Kg

Um qualitativ gute Systeme garantieren zu können, stellt Mantion seine eigenen Profile her :

- 3 Linien von Profilen und Bögen erlauben es so zu arbeiten, dass alle Profildicken bis zu ***6 mm*** möglich sind
- Aus diesem Grund ist es bei Mantion auch möglich, auf Anfrage und innerhalb kurzer Lieferzeiten (nach Beratung) ***Profile in Sonderlängen herzustellen***.

Mantion kann so die Zuverlässigkeit seiner Produkte steigern, und eine bisher unerreichte Qualität auf den Markt für Schiebetorbeschläge bringen :

- Alle Profile von Mantion sind beschichtet durch eine verstärkte Verzinkung : ***Z 350***, um ihre Qualität bei allen klimatischen Bedingungen zu wahren.
- Die Schienen **9030 - 9040 - 9050 - 9060 und 9070** sind aus ***HLE*** - Stahl (Hohe Elastizitätsgrenze), garantieren somit Resistenz und höhere Lebensdauer .

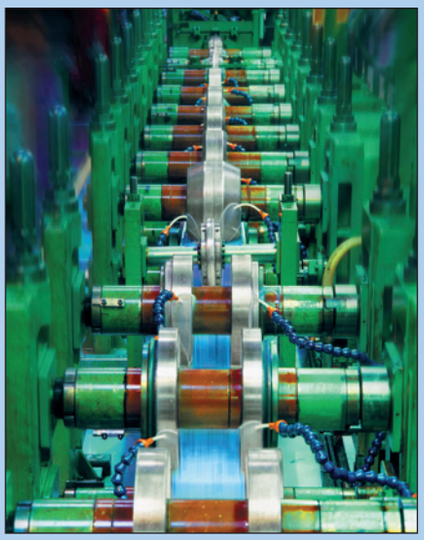

FALTTÜREN

GEWICHT / PANEEL :	200 kg maxi
SCHIENE :	9010 bis 9060
LAUFRICHTUNG :	GERADE

- **Komplette Palette** :
  - 5 Systeme bis zu 200 kg / Paneel
  - bis zu 0.90 m Paneel-Breite
  - Versionen zum Anschrauben und Anschweißen
- **Lösung,** die die Öffnung von drei großen Breiten und einer Durchgangstür miteinander kombiniert
- **Platzsparend in geöffneter Position**

Die Rollapparate und Scharniere der Serie 9500 werden geliefert zur Stirnbefestigung. Auf Anfrage sind sie auch zur Plattenbefestigung lieferbar.

Eine zusätzliche Wandmuffe am Ende der Öffnungsseite montieren

Die Bodenführung ist unbedingt notwendig

Die Achsen der Rollapp., Scharniere und Führungen, die ein Gelenk zusammenhalten, müssen exakt untereinander ausgerichtet sein

Für einen guten Lauf, darf die Breite der Paneele 90 cm nicht überschreiten

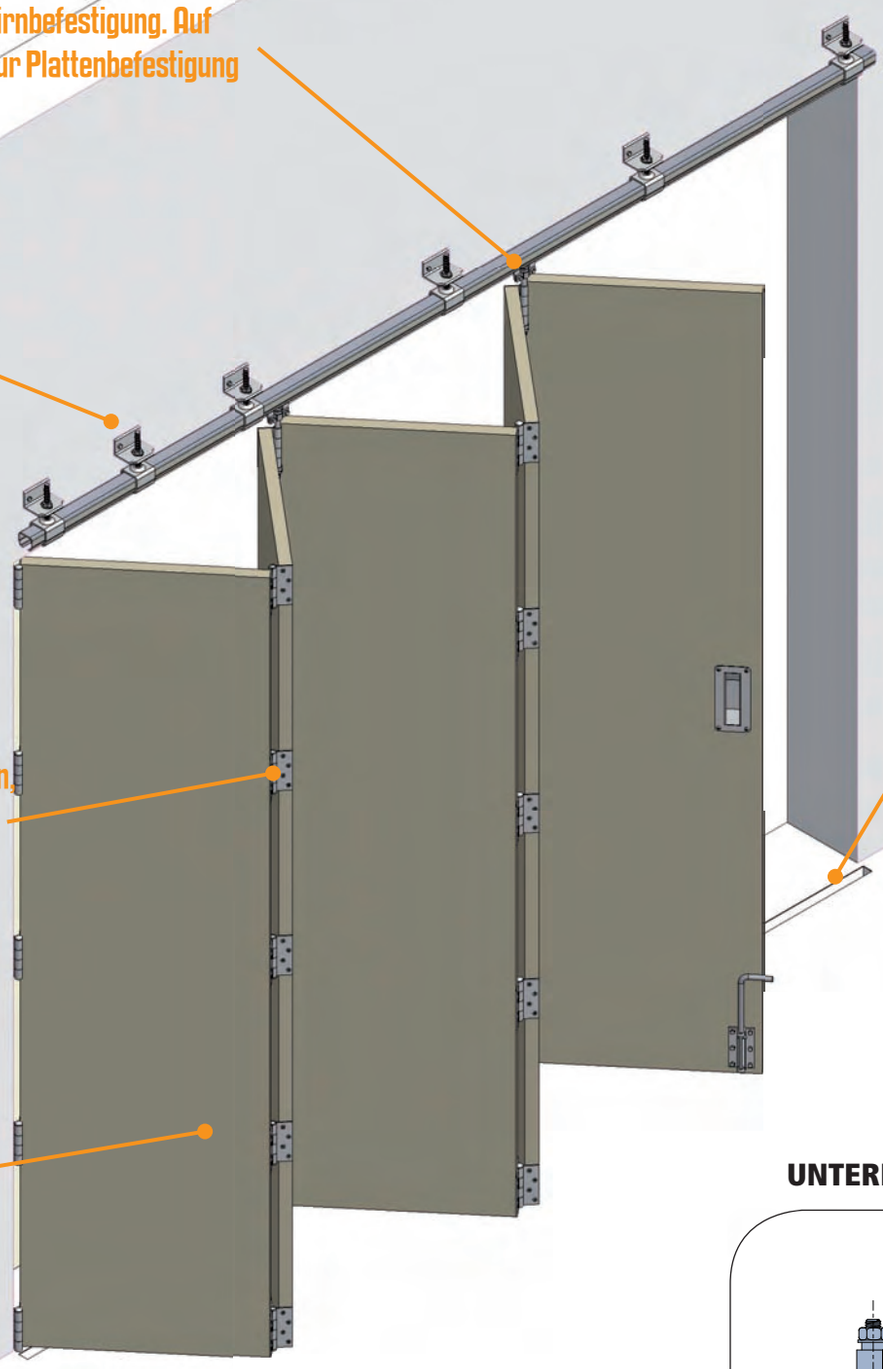

UNTERE FÜHRUNG :

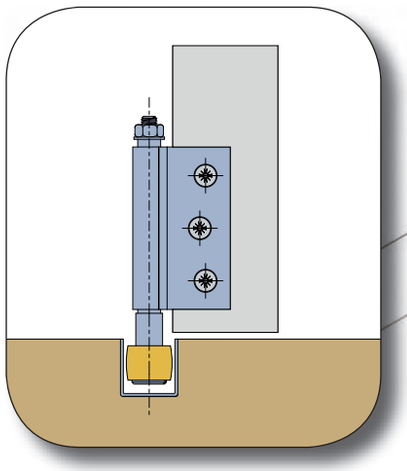

Schiebesysteme für FALTTÜREN mit gleichen Paneelen

Serie 9500

Mit Scharnieren zum Anschrauben 36-37

Mit Scharnieren zum Anschweißen 38-39

Mit Winkeln 40-41

ROLLAPPARATE TRAGKRAFT 40 KG MAXI			Schiene 9010
Artikelnr.	Abb	Beschreibung	
9512	1	Rollapp. innen, montiert auf Scharnier (Tragk. 40 kg)	2
9512 E	2	Rollapparat außen (Tragk. 40 kg)	2
1104	3	Untere Führung auf Scharnier, für U 25 x 17 (Art. **1109**)	
1104 EL	4	Untere Führung außen, für U 25 x 17 (Art. **1109**)	
1510 C	5	Scharnier 80 x 60 z. Anschr., Achse Ø 10, Stirnbefestigung	10
1109	7	U-Profil 25 x 17 verzinkt in 4 m, 5 m und 6 m.	2
1109 M	8	Verbindungsmuffe für U 25 x 17 (Art. **1109**)	
ROLLAPPARATE TRAGKRAFT 75 KG MAXI			Schiene 9030
9532	1	Rollapp. innen, montiert auf Scharnier (Tragk. 75 kg)	2
9532 E	2	Rollapparat außen (Tragk. 75 kg)	2
1105	3	Untere Führung auf Scharnier, für U 30 x 30 (Art. **1110**)	
1105 EL	4	Untere Führung für U 30 x 30 (Art. **1110**)	
1512 C	5	Scharnier 85 x 85 z. Anschr., Achse Ø 12, Stirnbefestigung	10
1110	7	U-Profil 30 x 30 verzinkt in 4 m, 5 m und 6 m.	2
1110 M	8	Verbindungsmuffe für U 30 x 30 (Art. **1110**)	
ROLLAPPARATE TRAGKRAFT 150 KG MAXI			Schiene 9040
9542	1	Rollapp. innen, montiert auf Scharnier (Tragk. 150 kg)	2
9542 E	2	Rollapparat außen (Tragk. 150 kg)	2
1106	3	Untere Führung auf Scharnier, für U 30 x 30 (Art. **1110**)	
1106 EL	4	Untere Führung, für U 30 x 30 (Art. **1110**)	
1514 C	6	Scharnier 120 x 100 z. Anschr., Achse Ø 14, Stirnbefest.	6
1110	7	U-Profil 30 x 30 verzinkt in 4 m, 5 m und 6 m.	2
1110 M	8	Verbindungsmuffe für U 30 x 30 (Art. **1110**)	
ROLLAPPARATE TRAGKRAFT 300 KG MAXI			Schiene 9050
9552	1	Rollapp. innen, montiert auf Scharnier (Tragk. 300 kg)	2
9552 E	2	Rollapparat außen (Tragk. 300 kg)	2
1114	3	Untere Führung auf Scharnier, für U 50 x 60 (Art. **1115**)	
1114 EL	4	Untere Führung, für U 50 x 60 (Art. **1115**)	
1516 C	6	Scharnier 120 x 100 z. Anschr., Achse Ø 16, Stirnbefest.	2
1115/600	7	U-Profil 50 x 60 verzinkt in 6 m.	
1115 M	8	Verbindungsmuffe für U 50 x 60 (Art. **1115**)	
ROLLAPPARATE TRAGKRAFT 400 KG MAXI			Schiene 9060
9562	1	Rollapp. innen, montiert auf Scharnier (Tragk. 400 kg)	2
9562 E	2	Rollapparat außen (Tragk. 400 kg)	2
1114	3	Untere Führung auf Scharnier, für U 50 x 60 (Art. **1115**)	
1114 EL	4	Untere Führung, für U 50 x 60 (Art. **1115**)	
1516 C	6	Scharnier 120 x 100 z. Anschr., Achse Ø 16, Stirnbefest.	2
1115/600	7	U-Profil 50 x 60 verzinkt in 6 m.	
1115 M	8	Verbindungsmuffe für U 50 x 60 (Art. **1115**)	

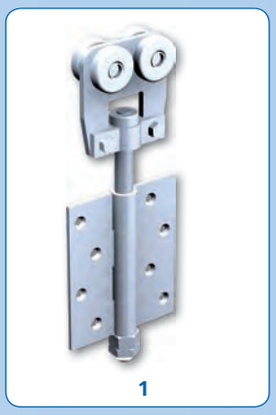
1

2

3

4

5

6

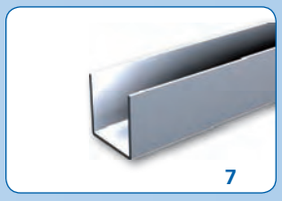
7

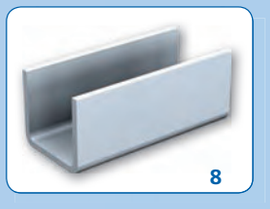
8

MONTAGEBEISPIELE :

3 Paneele (davon 1 Tür)

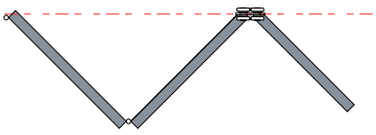

3 Paneele (davon 1 Tür) + 1 Paneel

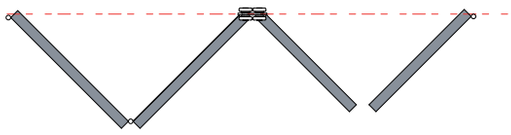

5 Paneele (davon 1 Tür)

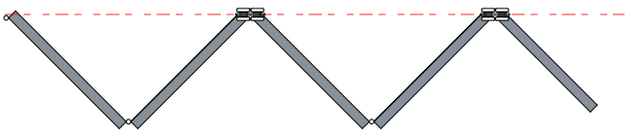

3 Paneele (davon 1 Tür) + 2 Paneele gruppiert

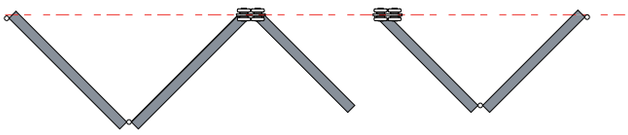

4 Paneele gruppiert

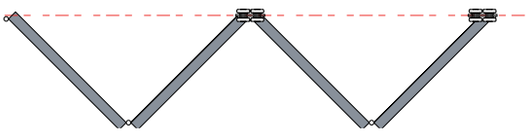

6 Paneele gruppiert

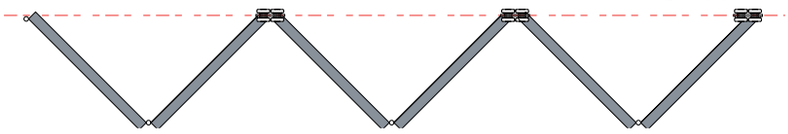

Serie 9500 z. Anschr.

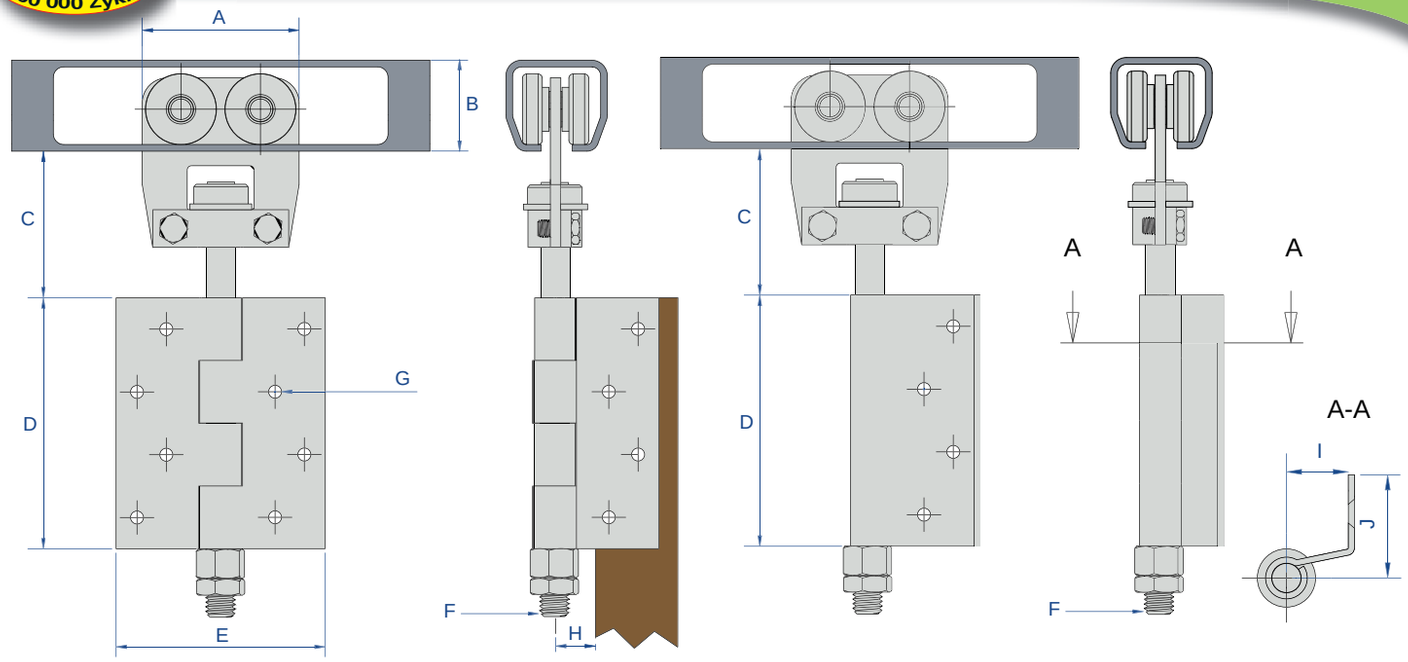

Rollapparate innen

Rollapparate außen

Artikelnr.	A	B	C Mini	C Maxi	D	E	F	G	H	I	J
9512 9512 E	50	28	40	60	80	60	M 10	Ø 5	11	28	20
9532 9532 E	62	35	49	69	85	85	M 12	Ø 5	12	41	25.5
9542 9542 E	75	43.5	60	92	120	100	M 14	Ø 6	15	52	31
9552 9552 E	100	60	121	146	120	100	M 16	Ø 6	17	60	32
9562 9562 E	124	75	118	144	120	100	M 16	Ø 6	17	60	32

TORE OHNE Tür :

Der äußere Rollapparat wird auf dem letzten Paneel befestigt.
Dieses letzte sollte die gleiche Breite haben wie die anderen, erhöht durch K.

Artikelnr.	K
9512 E	30
9532 E	44
9542 E	55
9552 E	64
9562 E	64

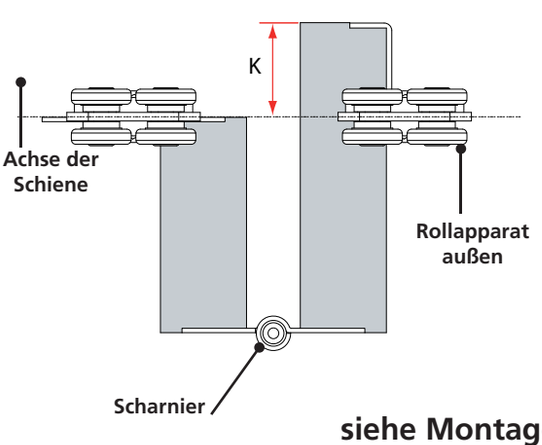

ANSICHT VON OBEN :

Falttür aus 5 Paneelen, davon ein Flügel, der sich nur an einer Seite bewegt.

Diese Ansicht von oben einer Gruppe von Paneelen erlaubt eine sehr präzise Sicht auf die Serie 9500.

Das Flügelpaneel kann verriegelt werden :
- durch einen Riegel (nur von innen zu öffnen)
- durch ein Schloss

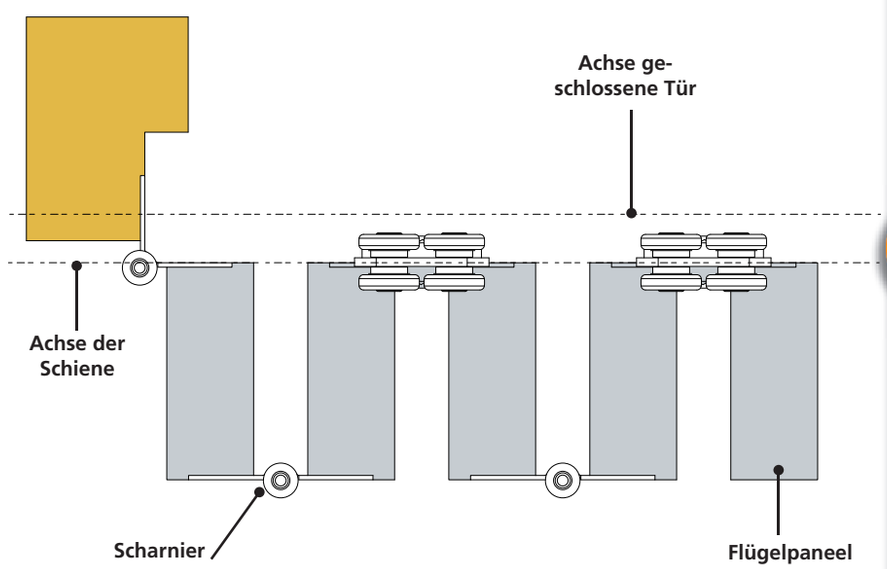

siehe Montageanleitung S. 34

ROLLAPPARATE TRAGKRAFT 40 KG MAXI			Schiene 9010
Artikelnr.	Abb	Beschreibung	
9512 SO	1	Rollapp. innen, montiert auf Scharnier (Tragk. 40 kg)	2
9512 SOE	2	Rollapparat außen montiert auf 1/2 Scharnier (Tragk. 40 kg)	2
1104 SO	3	Untere Führung auf Scharnier, für U 25 x 17 (Art. **1109**)	
1104 SOE	4	Untere Führung außen auf 1/2 Scharnier für U 25 x 17	
1510 SO	5	Scharnier z. Anschw. Achse Ø 10 - Höhe = 80 mm	4
1109	6	U-Profil 25 x 17 verzinkt in 4 m, 5 m und 6 m.	2
1109 M	7	Verbindungsmuffe für U 25 x 17 (Art. **1109**)	
ROLLAPPARATE TRAGKRAFT 75 KG MAXI			**Schiene 9030**
9532 SO	1	Rollapp. innen, montiert auf Scharnier (Tragk. 75 kg)	2
9532 SOE	2	Rollapparat außen montiert auf 1/2 Scharnier (Tragk. 75 kg)	2
1105 SO	3	Untere Führung auf Scharnier, für U 30 x 30 (Art. **1110**)	
1105 SOE	4	Untere Führung außen auf 1/2 Scharnier, für U 30 x 30	
1512 SO	5	Scharnier z. Anschw. Achse Ø 12 - Höhe = 85 mm	10
1110	6	U-Profil 30 x 30 verzinkt in 4 m, 5 m und 6 m.	4
1110 M	7	Verbindungsmuffe für U 30 x 30 (Art. **1110**)	
ROLLAPPARATE TRAGKRAFT 150 KG MAXI			**Schiene 9040**
9542 SO	1	Rollapp. innen, montiert auf Scharnier (Tragk. 150 kg)	2
9542 SOE	2	Rollapparat außen montiert auf 1/2 Scharnier (Tragk. 150 kg)	2
1106 SO	3	Untere Führung auf Scharnier, für U 30 x 30 (Art. **1110**)	
1106 SOE	4	Untere Führung außen auf 1/2 Scharnier, für U 30 x 30	
1514 SO	5	Scharnier z. Anschw. Achse Ø 14 - Höhe = 120 mm	4
1110	6	U-Profil 30 x 30 verzinkt in 4 m, 5 m und 6 m.	2
1110 M	7	Verbindungsmuffe für U 30 x 30 (Art. **1110**)	
ROLLAPPARATE TRAGKRAFT 300 KG MAXI			**Schiene 9050**
9552 SO	1	Rollapp. innen, montiert auf Scharnier (Tragk. 300 kg)	2
9552 SOE	2	Rollapparat außen montiert auf 1/2 Scharnier (Tragk. 300 kg)	2
1114 SO	3	Untere Führung auf Scharnier für U 50 x 60 (Art. **1115**)	
1114 SOE	4	Untere Führung außen auf 1/2 Scharnier für U 50 x 60	
1516 SO	5	Scharnier z. Anschw. Achse Ø 16 - Höhe = 120 mm	4
1115/600	6	U-Profil 50 x 60 verzinkt in 6 m.	4
1115 M	7	Verbindungsmuffe für U 50 x 60 (Art. **1115**)	
ROLLAPPARATE TRAGKRAFT 400 KG MAXI			**Schiene 9060**
9562 SO	1	Rollapp. innen, montiert auf Scharnier (Tragk. 400 kg)	2
9562 SOE	2	Rollapparat außen montiert auf 1/2 Scharnier (Tragk. 400 kg)	2
1114 SO	3	Untere Führung auf Scharnier für U 50 x 60 (Art. **1115**)	
1114 SOE	4	Untere Führung außen auf 1/2 Scharnier für U 50 x 60	
1516 SO	5	Scharnier z. Anschw. Achse Ø 16 - Höhe = 120 mm	10
1115/600	6	U-Profil 50 x 60 verzinkt in 6 m.	2
1115 M	7	Verbindungsmuffe für U 50 x 60 (Art. **1115**)	

1

2

3

4

5

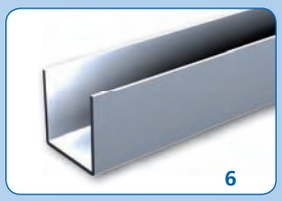
6

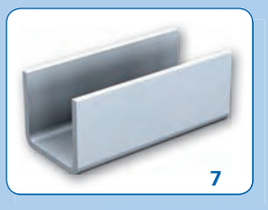
7

MONTAGEBEISPIELE :

siehe Seite 36

Wussten Sie schon?

STAHL MIT HOHER ELASTIZITÄTSGRENZE :

Mantion, darauf bedacht die leistungsstärksten Produkte herzustellen, profiliert aus HLE-Stahl (Hohe Elastizitätsgrenze), der in der Automobilbranche verwendet wird. Diese Vorgehensweise erfordert eine genaue Beherrschung der Profilier-Techniken und erlaubt es, Schienen von geringerer Dicke und kleinerem Gewicht herzustellen, die resistenter sind gegen Abnutzung.

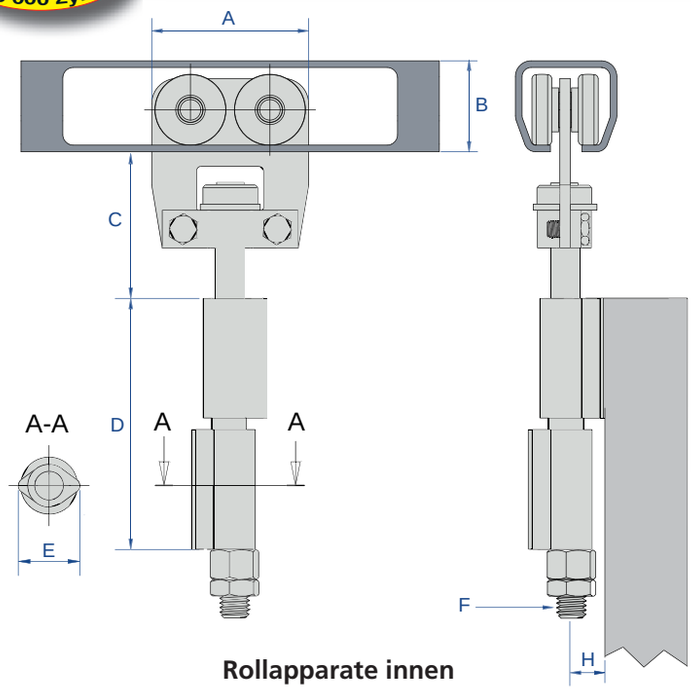

Rollapparate innen

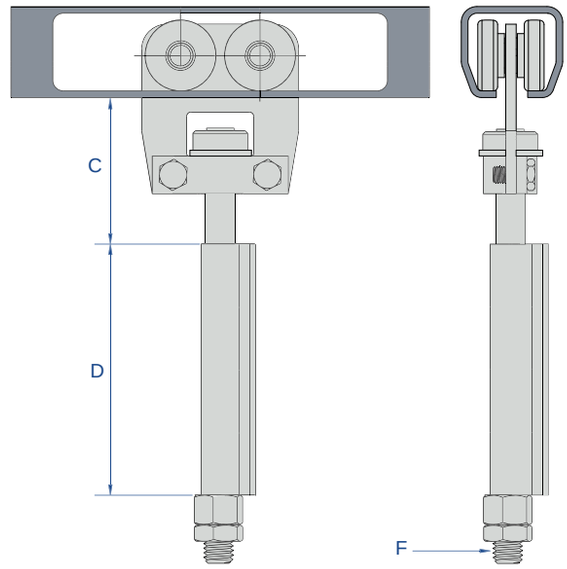

Rollapparate außen

Artikelnr.	A	B	C		D	E	F	H
			Mini	Maxi				
9512 SO 9512 SOE	50	28	40	60	80	22	M 10	11
9532 SO 9532 SOE	62	35	49	69	85	24	M 12	12
9542 SO 9542 SOE	75	43.5	60	92	120	30	M 14	15
9552 SO 9552 SOE	100	60	121	146	120	34	M 16	17
9562 SO 9562 SOE	124	75	118	144	120	34	M 16	17

TOR OHNE TÜR :

Der äußere Rollapparat wird auf dem letzten Paneel befestigt.
Dieses letzte sollte die gleiche Breite haben wie die anderen, erhöht durch K.

Artikelnr.	K
9512 E	30
9532 E	44
9542 E	55
9552 E	64
9562 E	64

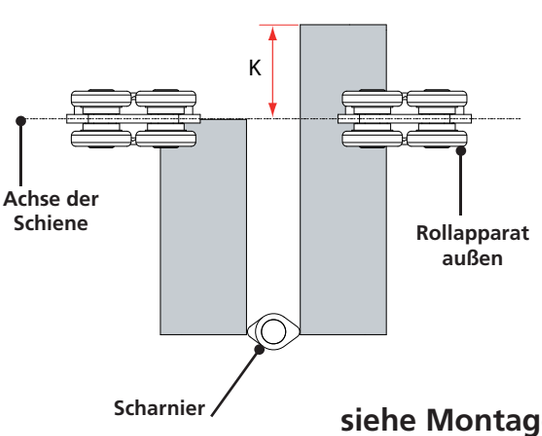

ANSICHT VON OBEN :

Falttür aus 5 Paneelen, davon ein Flügel, der sich nur an einer Seite bewegt.

Diese Ansicht einer Gruppe von Paneelen erlaubt eine sehr präzise Sicht auf die Serie 9500.

Das Flügelpaneel kann verriegelt werden :
- durch einen Riegel (nur von innen zu öffnen)
- durch ein Schloss

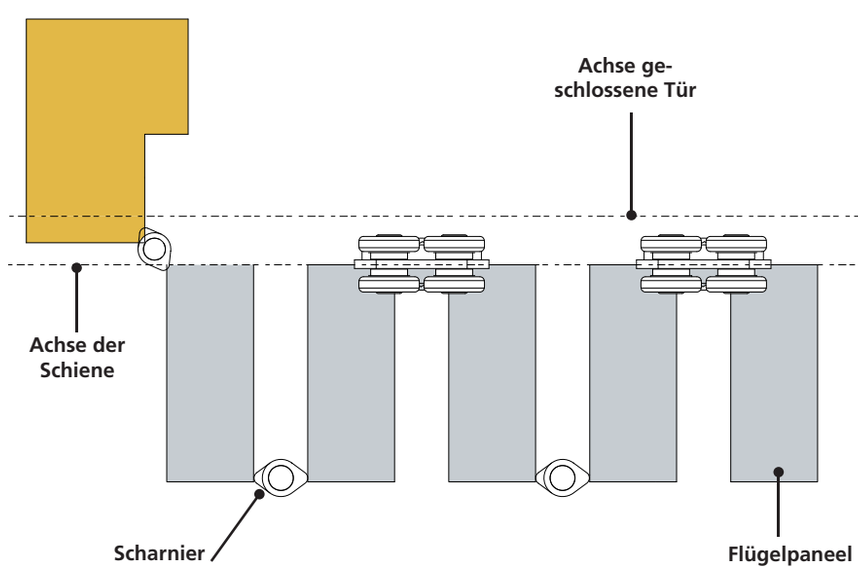

siehe Montageanleitung S. 30

FALTTÜREN

ROLLAPPARATE TRAGKRAFT 20 bis 40 Kg			Schiene 9010
Art.	**Abb**	**Beschreibung**	
9611	1	Rollapparat drehbar außen, Achse Ø M 10 - 2 Stahlrollen (Tragk. 20 kg)	2
9613	2	Rollapparat drehbar, Achse Ø M 10 - 4 Stahlrollen (Tragk. 40 kg)	2
9614 EW	3	Winkel einfach, mit 2 Schrauben Ø M 10	
9614 GW	4	Winkel mit Axialschenkel, Schraube Ø M 10	
9614 HWR	7	Winkel mit seitlicher Ausladung rechts, Schraube Ø M 10	
9614 HWL		Dito links	
1109 EFW	5	Führung einfach mit Rolle Ø 13, für U 25 x 17	
1109 GFW	6	Führung mit Axialschenkel, Rolle Ø 13, für U 25 x 17	
1109 HFWR	8	Führung mit seitlicher Ausladung rechts, Rolle Ø 13, für U 25 x 17	
1109 HFWL		Dito links	
1109	9	U-Profil 25 x 17 verzinkt in 4 m, 5 m und 6 m	2
1109 M	10	Verbindungsmuffe für U-Profil 25 x 17 verzinkt	
ROLLAPPARATE TRAGKRAFT 40 bis 85 Kg			**Schiene 9030**
9631	1	Rollapparat drehbar außen, Achse Ø M 12 - 2 Stahlrollen (Tragk. 40 kg)	2
9633	2	Rollapparat drehbar, Achse Ø M 12 - 4 Stahlrollen (Tragk. 85 kg)	2
9634 EW	3	Winkel einfach mit 2 Schrauben Ø M 12	
9634 GW	4	Winkel mit Axialschenkel, Schraube Ø M 12	
9634 HWR	7	Winkel mit seitlicher Ausladung rechts, Schraube Ø M 12	
9634 HWL		Dito links	
1110 EFW1	5	Führung einfach mit Rolle Ø 24, für U 30 x 30	
1110 GFW1	6	Führung mit Axialschenkel, Rolle Ø 24, für U 30 x 30	
1110 HFW1R	8	Führung mit seitlicher Ausladung rechts, Rolle Ø 24, für U 30 x 30	
1110 HFW1L		Dito links	
1110	9	U-Profil 30 x 30 verzinkt in 4 m, 5 m und 6 m	2
1110 M	10	Verbindungsmuffe für U-Profil 30 x 30 verzinkt	
ROLLAPPARATE TRAGKRAFT 80 bis 150 Kg			**Schiene 9040**
9641/16	1	Rollapparat drehbar außen, Achse Ø M 16 - 2 Stahlrollen (Tragk. 80 kg)	2
9643/16	2	Rollapparat drehbar, Achse Ø M 16 - 4 Stahlrollen (Tragk. 150 kg)	2
9644 EW	3	Winkel einfach mit 2 Schrauben Ø M 16	
9644 GW	4	Winkel mit Axialschenkel, Schraube Ø M 16	
9644 HWR	7	Winkel mit seitlicher Ausladung rechts, Schraube Ø M 16	
9644 HWL		Dito links	
1110 EFW2	5	Führung einfach mit Rolle Ø 24, für U 30 x 30	
1110 GFW2	6	Führung mit Axialschenkel, Rolle Ø 24, für U 30 x 30	
1110 HFW2R	8	Führung mit seitlicher Ausladung rechts, Rolle Ø 24, für U 30 x 30	
1110 HFW2L		Dito links	
1110	9	U-Profil 30 x 30 verzinkt in 4 m, 5 m und 6 m	2
1110 M	10	Verbindungsmuffe für U-Profil 30 x 30 verzinkt	
ROLLAPPARATE TRAGKRAFT 150 bis 300 Kg			**Schiene 9050**
9651/20	1	Rollapparat drehbar außen, Achse Ø M 20 - 2 Stahlrollen (Tragk. 150 kg)	2
9653/20	2	Rollapparat drehbar, Achse Ø M 20 - 4 Stahlrollen (Tragk. 300 kg)	2
9654 EW	3	Winkel einfach mit 2 Schrauben Ø M 20	
9654 GW	4	Winkel mit Axialschenkel, Schraube Ø M 20	
9654 HWR	7	Winkel mit seitlicher Ausladung rechts, Schraube Ø M 20	
9654 HWL		Dito links	
1115 EFW	5	Führung einfach mit Rolle Ø 48, für U 50 x 60	
1115 GFW	6	Führung mit Axialschenkel, Rolle Ø 48, für U 50 x 60	
1115 HFWR	8	Führung mit seitlicher Ausladung rechts, Rolle Ø 48, für U 50 x 60	
1115 HFWL		Dito links	
1115/600	9	U-Profil 50 x 60 verzinkt in 6 m	2
1115 M	10	Verbindungsmuffe für U-Profil 50 x 60 verzinkt	

1

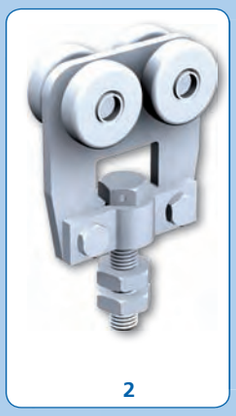
2

3

4

5

6

7

8

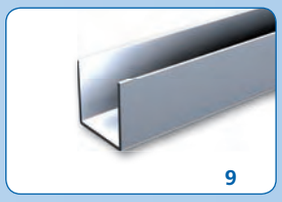
9

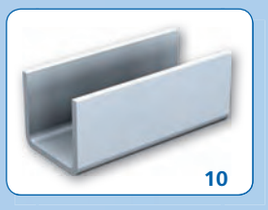
10

Serie 9500 m. Winkel

Dauer D 6 100 000 Zyklen — Korrosion K 2 — Reibung R 3

MANTION SCHIEBETÜRBESCHLÄGE HANGHÄNGEBAHNEN

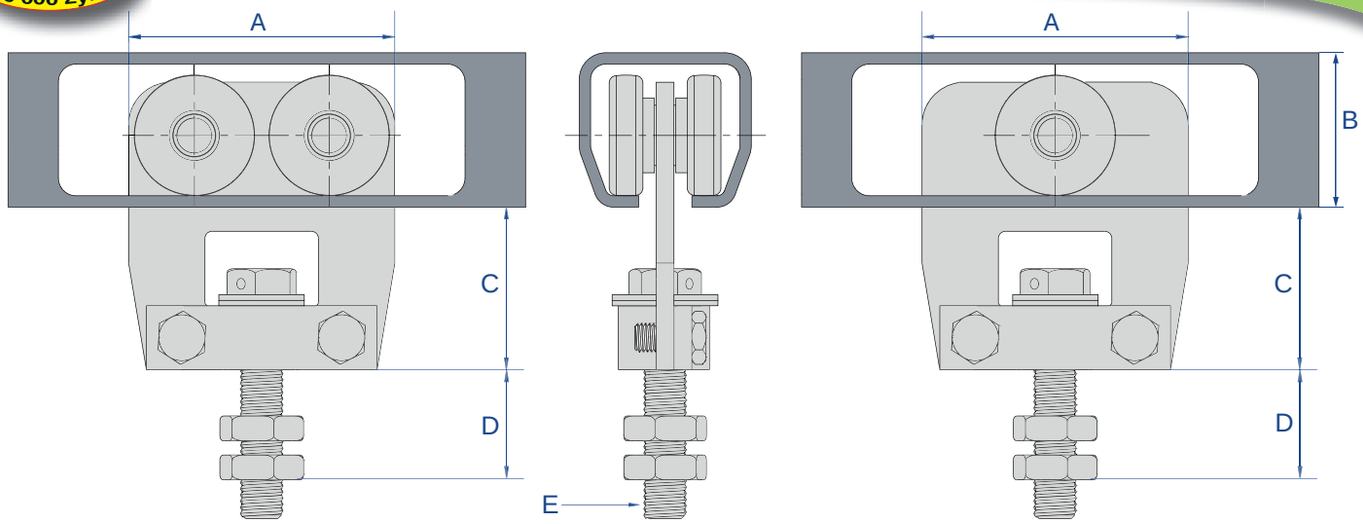

Artikelnr.	A	B	C	D Maxi	Ø E
9613	50	28	34	33	M 10
9633	62	35	39	40	M 12
9643/16	75	43.5	45	47	M 16
9653/20	100	60	56	47	M 20

Artikelnr.	A	B	C	D Maxi	Ø E
9611	50	28	34	33	M 10
9631	62	35	39	40	M 12
9641/16	75	43.5	45	47	M 16
9651/20	100	60	56	47	M 20

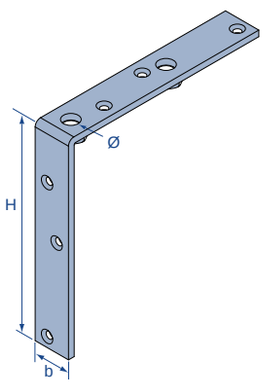

Art.	H	b	Ø	Øp
9614 EW	120	20	M 10	4.8
9634 EW	160	30	M 12	5.5
9644 EW	200	35	M 16	7
9654 EW	260	40	M 20	8

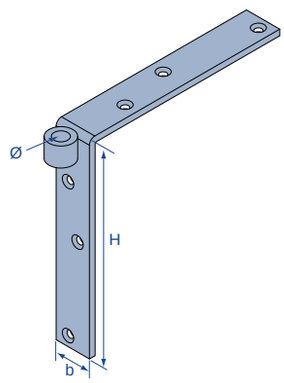

Art.	H	b	Ø	Øp
9614 GW	120	20	M 10	4.8
9634 GW	160	30	M 12	5.5
9644 GW	200	35	M 16	7
9654 GW	260	40	M 20	8

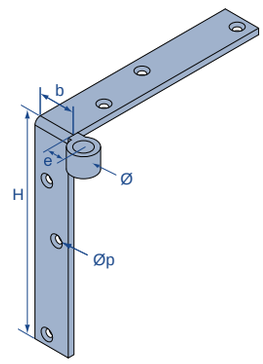

Art.	H	b	e	Ø	Øp
9614 HWR	120	20	12	M 10	4.8
9634 HWR	160	30	13	M 12	5.5
9644 HWR	200	35	16	M 16	7
9654 HWR	260	40	32	M 20	8

Version links: das R ersetzen durch ein L am Ende der Artikelnr.

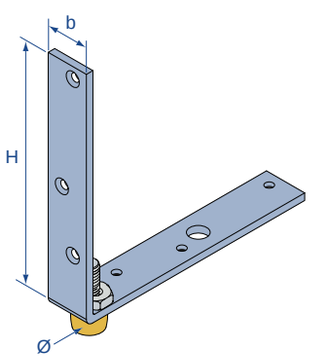

Art.	H	b	Ø	Øp
1109 EFW	120	20	13	4.8
1110 EFW 1	160	30	24	5.5
1110 EFW 2	200	35	24	7
1115 EFW	260	40	50	8

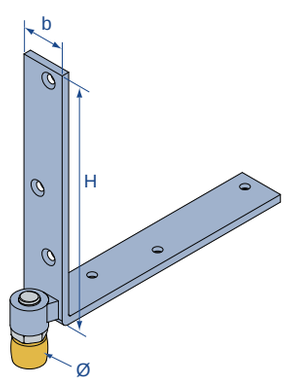

Art.	H	b	Ø	Øp
1109 EFW	120	20	13	4.8
1110 EFW 1	160	30	24	5.5
1110 EFW 2	200	35	24	7
1115 EFW	260	40	50	8

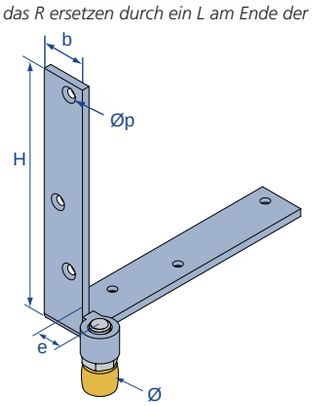

Art.	H	b	e	Ø	Øp
1109 HFWR	120	20	12	13	4.8
1110 HFW 1R	160	30	13	24	5.5
1110 HFW 2R	200	35	16	24	7
1115 HFWR	260	40	32	50	8

Version links: das R ersetzen durch ein L am Ende der Artikelnr.