HELM 73 WT für die Wandtaschenmontage

Montageanleitung für Laufschienenlängen bis 3100 mm

Achtung:
Die Erstmontage des Beschlags muss an der noch offenen Wandtasche erfolgen.

woelm.

Woelm GmbH
Hasselbecker Straße 2-4
D-42579 Heiligenhaus
Tel.: +49 (0) 2056-18-0
Fax: +49 (0) 2056-18-21
www.woelm.de
contact@woelm.de

Woelm Austria GmbH
Seewalchen 5a
A-5201 Seekirchen
Tel.: +43 (0) 6212-2502
oder +43 (0) 6212-7673
Fax: +43 (0) 6212-6995
www.woelm.de
contact@woelm.co.at

Montageschritte	
Einzelteile	Seite 3
Einbauzeichnungen	Seite 5
Montageschritte	Seite 6
Demontage	Seite 9

Einzelteile

Laufschiene Nr. 60 Aluminium
auf Maß geschnitten und in
Lagerlängen von 6 m,
silberfarbig EV1 eloxiert
ca. alle 30-35 cm gelocht

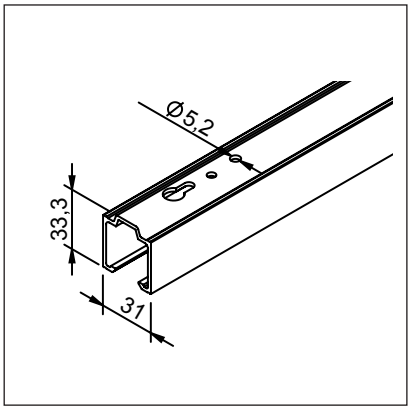

EDV-Nr.
Lagerlänge 0060.51
Maßlänge 0060.53

Wand-/Deckenbügel Nr. 73
galv. verzinkt
mit Bolzen- und Linsenschrauben

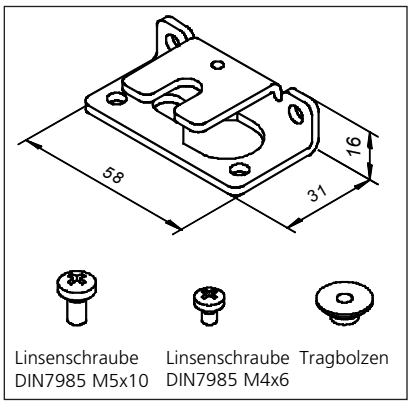

EDV-Nr. 073.01.0005.089

Benötigte Stückzahl:

Laufschienenlänge	Winkelanzahl
1300 mm	4
1500 mm	5
1700 mm	6
2100 mm	7
2500 mm	8
3100 mm	10

Doppelpaariger
Rollapparat Nr. 73
Kunststoff mit Tragschraube
und Flansch, galvanisch verzinkt
mit Kugellager

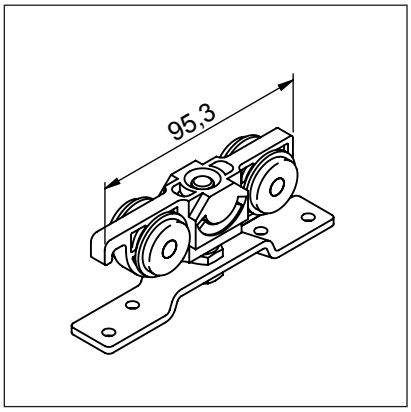

EDV-Nr. 0073.60

Fangstopper Nr. 65 P
galvanisch verzinkt mit Kunststoff

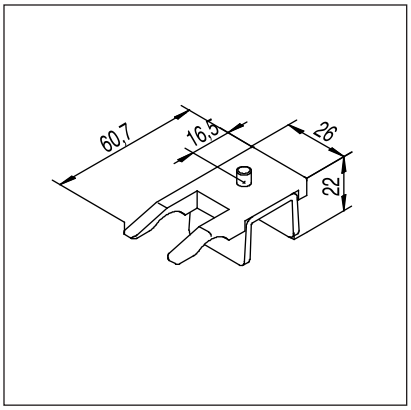

EDV-Nr. 0065.00

Einzelteile

Untere Führung Nr. 70
kplt. mit Dübel und Schraube

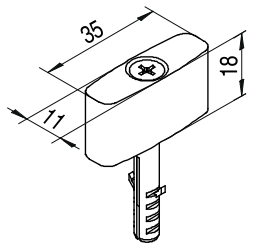

EDV-Nr. 070.10.0003.016

Linsenschrauben
M4x10
mit Polyamid-Fleck-Beschichtung
(Sperrschrauben einschl. Schraubensicherung)

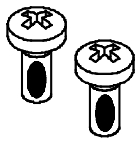

Linsenschraube DIN7985 M4x10

EDV-Nr. PS7360
2 Stück pro Beschlag erforderlich

Einzelteile

Deckenbefestigung

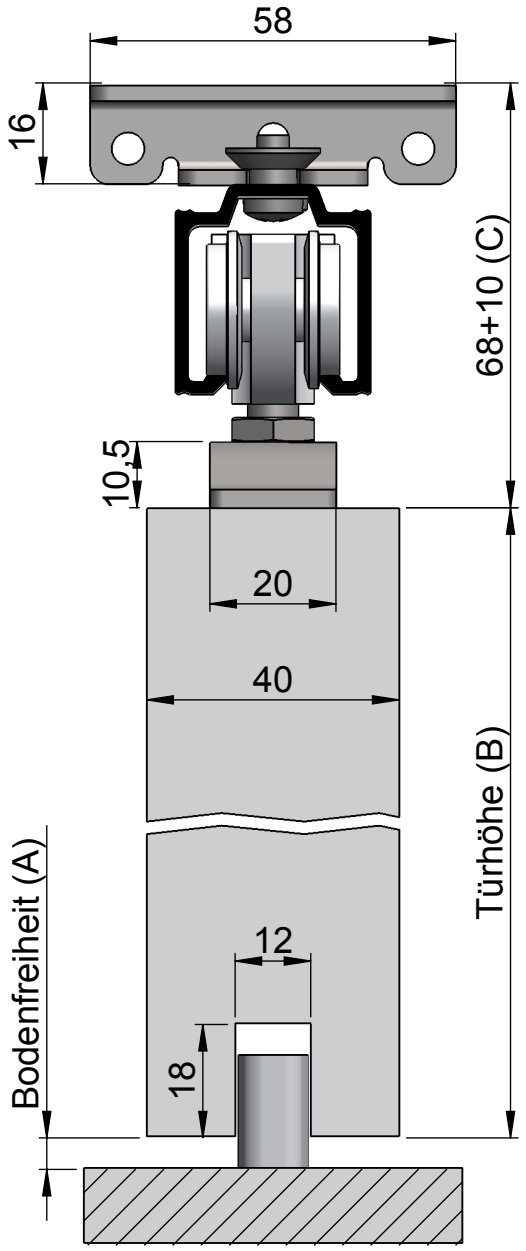

Wandbefestigung

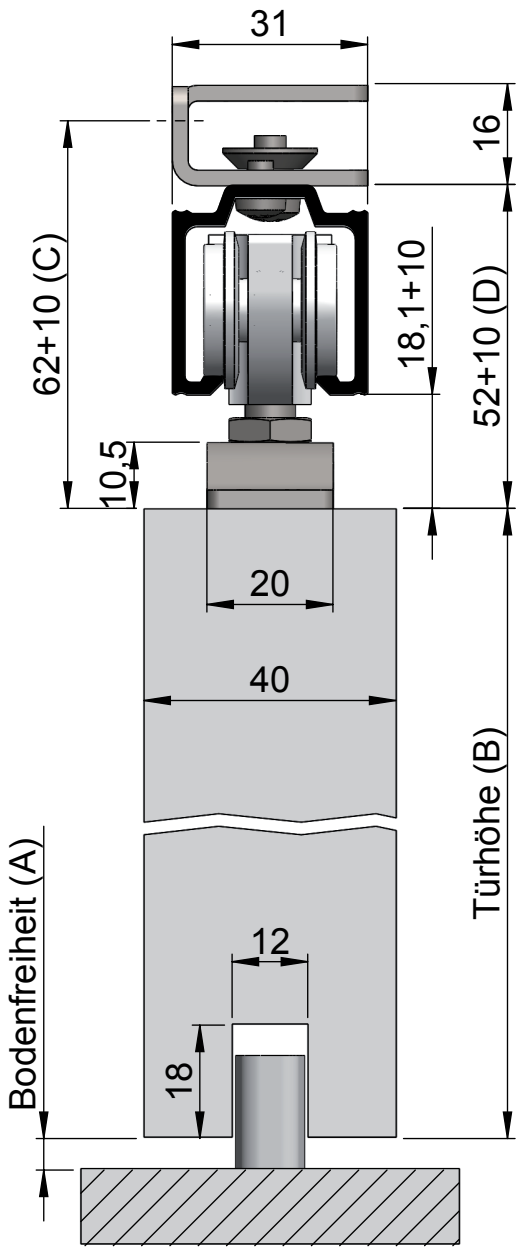

Deckenbefestigung: Türhöhe berechnen
B=Deckenhöhe-A-C

Wandbefestigung: Anschlaghöhe berechnen
Anschlaghöhe=A+B+C

Montageschritte

Der Beschlag ermöglicht die komplette Demontage einer Schiebetür aus einer Wandtasche oder Ähnlichem ohne die Verkleidung entfernen zu müssen.

Voraussetzung für die Demontage der Schiebetür einschließlich der Beschlagteile (die Wand-/Deckenbügel Nr. 73 ausgenommen) ist der Zugang zu den Tragschrauben am Rollapparat und den Sperrschrauben (M4 x 10) zwischen Laufschiene und Wand-/Deckenbügel.

Bitte lesen Sie vor Beginn der Montagearbeiten die komplette Montageanleitung!

Abb. 1

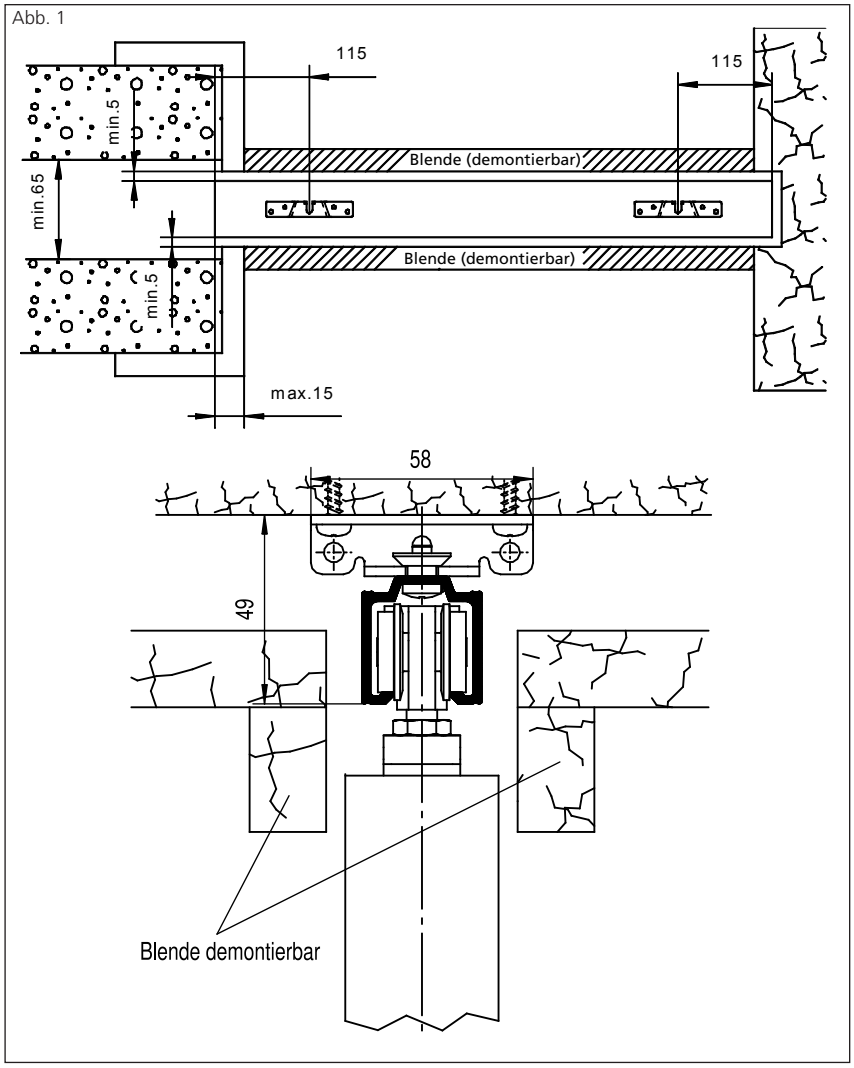

Um die Montage oder Demontage problemlos durchführen zu können, müssen bei der Wandtasche und den Blenden die in der Abb. 1 angegeben Mindestabstände eingehalten werden.

Hinweis:
Die Anschraubfläche muss eben sein.

Abb. 2

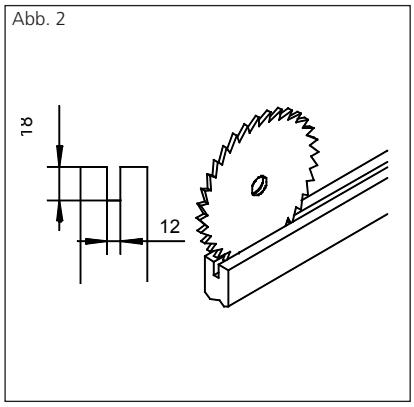

Abb. 3

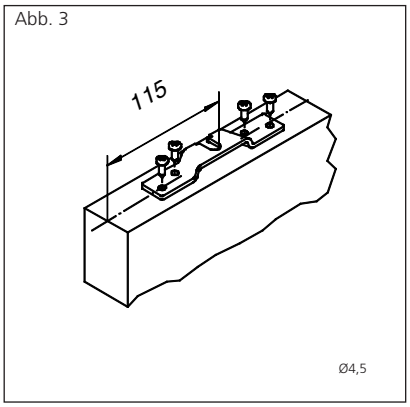

Vorbereitung der Schiebetür:
Türe an der Unterseite gem. Abb. 2 (12 x 18 mm) nuten.

Maße gem. Abb. 3 auf das Türblatt übertragen und die Flansche mittig auf dem Türblatt verschrauben.

Montageschritte

Abb. 4

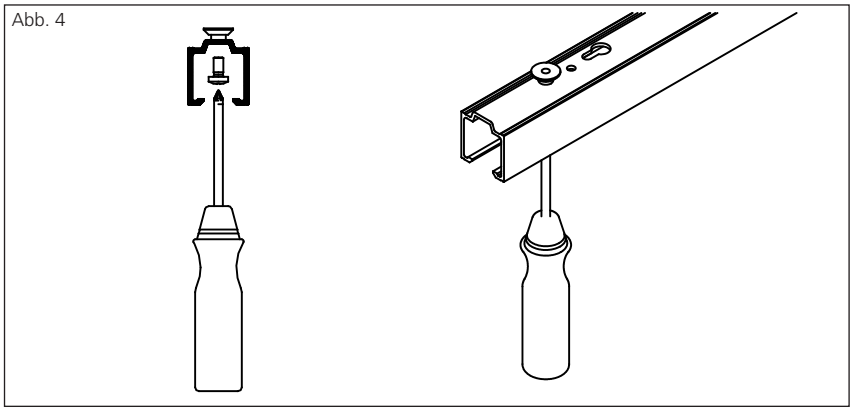

Montage der Tragbolzen an der Laufschiene: Linsenschraube (M5x10) und Bolzen gem. Abb. 4 an der Laufschiene veschrauben.

(Anzahl der Bolzen = Lochbild)

Abb. 5

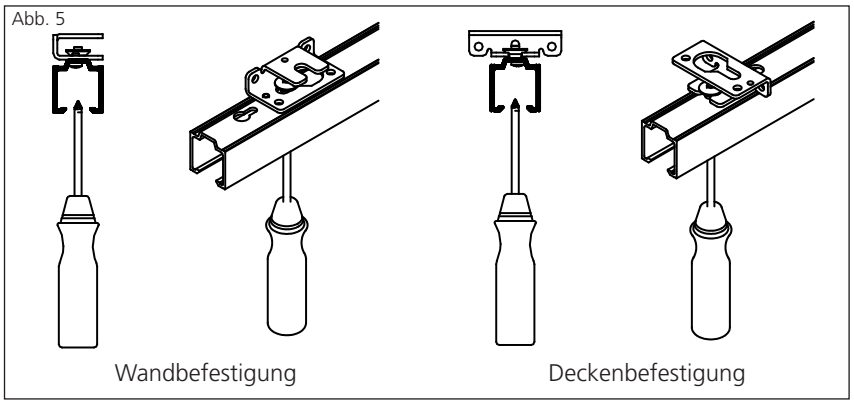

Montage der Wand-/Deckenbügel:
Bügel gem. Abb. 5 auf den Tragbolzen schieben und mit den Linsenschrauben (M4x6) fest verschrauben.

Abb. 6

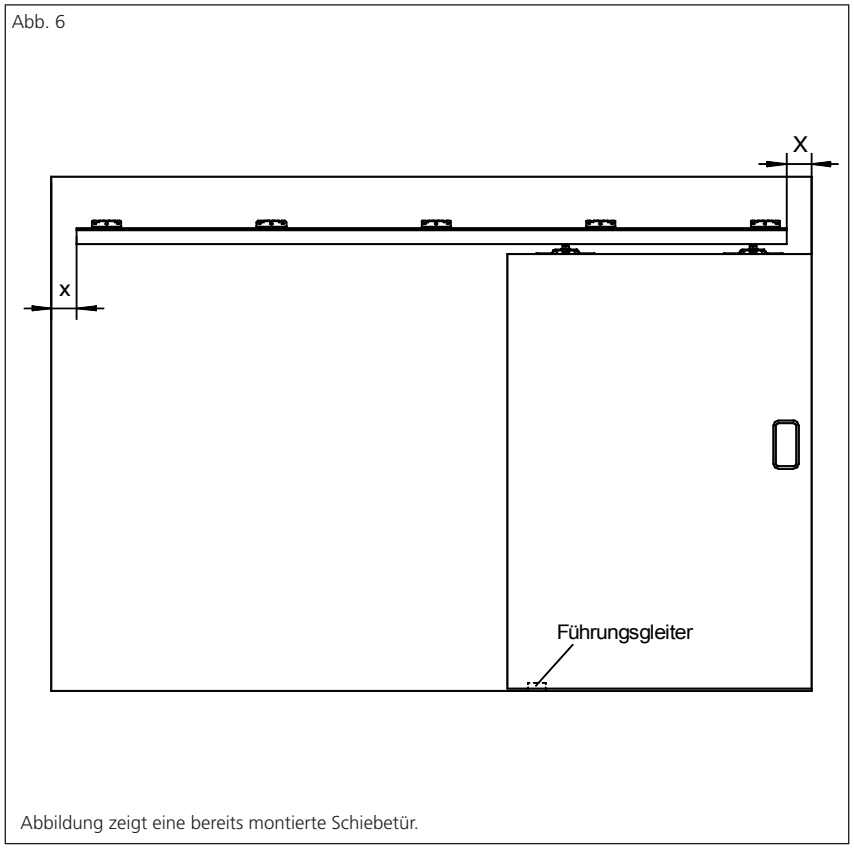

Abbildung zeigt eine bereits montierte Schiebetür.

Die Anschlaghöhe mit Hilfe der Einbauschnitte auf Seite 5 berechnen, Rollapparate mit Tragschrauben in die Schiene einschieben. Dabei ist darauf zu achten, dass die Seiten der Rollapparate OHNE Fanghaken zu den Fangstoppern zeigen. Die Fangstopper grob positionieren und die Laufschiene an der Wand oder Decke verschrauben.

Dabei muss beachtet werden, dass ein Aushängespiel X von 20 bis 25 mm (siehe Abb. 6) erforderlich ist. Dies gilt sowohl für die Wand- als auch für die Deckenbefestigung.

Nun müssen die Linsenschrauben M4x6 entfernt werden. Dies ist erforderlich, um eine spätere Demontage durchführen zu können.

Da die Laufschiene nun lose in den Wand-/Deckenbügeln hängt, muss diese noch fixiert werden. Hierfür werden die ersten beiden Bügel, die sich im Durchgang befindenden mit zwei Linsenschrauben M4x10 (Sperrschrauben einschl. Schraubensicherung) an der Schiene verschraubt.

Montageschritte

Abb. 7

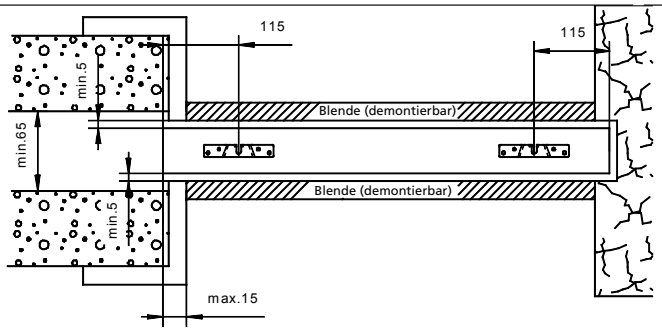

Führungsgleiter gem. Abb. 6 am Boden befestigen und parallel (Abb. 7) zur Tür ausrichten.

Abb. 8

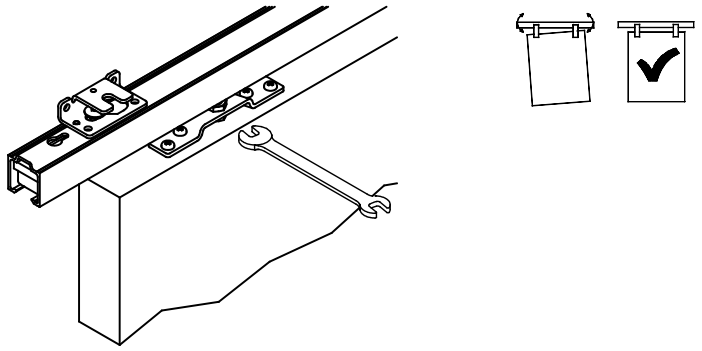

Schiene von innen säubern.

Tür einhängen, durch drehen an der Tragschraube (Abb. 8) ausrichten und festschrauben.

Die Fangstopper so platzieren, dass die gewünschte Türöffnung freigegeben wird.

Demontage

Blende entfernen und Tragschrauben an den Flanschen lösen.

Tür etwas anheben und von der ersten Tragschraube durch Herausschwenken am Flansch lösen. Schwenkbewegung weiterführen während die Tür in Richtung "zu" bewegt wird. Nun kann auch der zweite Flansch aus der Tragschraube gehoben werden. Die Türe ist nun demontiert.

Um die Laufschiene zu entfernen, müssen die Linsenschrauben M4x10 (Sperrschrauben einschl. Schraubensicherung) am ersten und zweiten Wand-/Deckenbügel herausgeschraubt werden. Laufschiene dann horizontal verschieben und aushängen.

Abb. 9

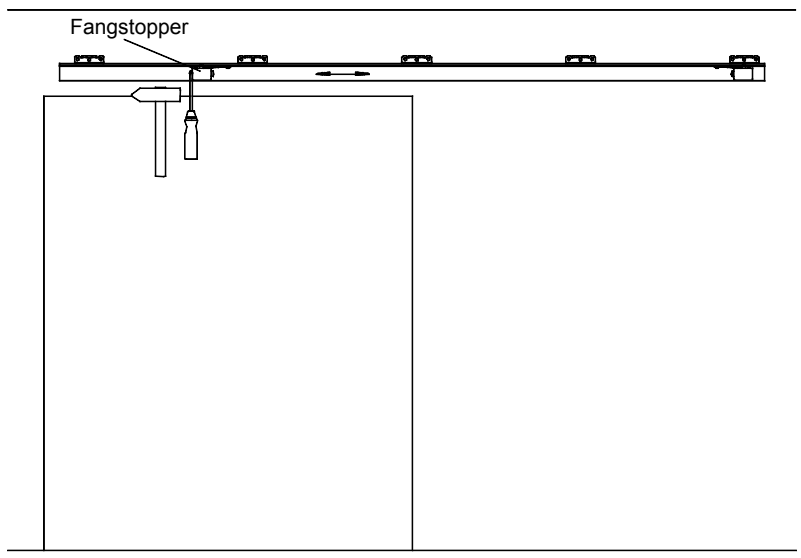

Sollte das Verschieben der Laufschiene bei der Demontage zu schwergängig sein, den Fangstopper gem. Abb. 9 in der Schiene ca. in die Mitte der Durchgangsbreite schieben und festsetzen. Dann den Stopper als Anschlagstück für einen Schraubendreher benutzen (nicht am Gummi ansetzen).

Wenn möglich vorher die Verschieberichtung feststellen, ansonsten mit leichten Hammerschlägen prüfen.